# АКРИЛОВЫЕ ВАННЫ

Triton®

Triton®

# Перечень официальных представителей торговой марки «Тритон»

**г. Белгород,** «Дистрибьютор ТМ Тритон», тел.: 8 (800) 555-74-30
**г. Брянск,** «ИП Малафеев В.П.», тел.: +7 (4832) 58-73-70, +7 (4832) 75-00-18, +7 (4832) 71-75-61
**г. Владимир,** «Тритон», тел.: +7 (903) 011-31-90
**г. Волгоград,** «ИП Кульченко», тел.: +7 (8442) 53-18-02
**г. Вологда,** «Акватория», тел.: +7 (8172) 53-72-13, +7 (8172) 72-82-41
**г. Воронеж,** «Дистрибьютор ТМ Тритон», тел.: 8 (800) 555-74-30
**г. Екатеринбург,** «ТВК Урал», тел.: +7 (343) 286-32-47, +7 (343) 286-32-48
**г. Иваново,** «Тритон», тел.: +7 (903) 011-31-90
**г. Ижевск,** «Дистрибьютор ТМ Тритон», тел.: 8 (800) 555-74-30
**г. Йошкар-Ола,** «Дистрибьютор ТМ Тритон», тел.: 8 (800) 555-74-30
**г. Кострома,** «Сангруп», тел.: +7 (4942) 44-06-34
«Аксон-Холдинг», тел.: +7 (4942) 32-43-45
**г. Казань,** «Дистрибьютор ТМ Тритон», тел.: 8 (800) 555-74-30
**г. Калининград,** ТД «Строитель», тел.: +7 (4012) 777-239 (доб. 119), тел. +7 (9062) 18-61-80
**г. Калуга,** «Тритон», тел.: +7 (496) 569-66-90 доб. 216, +7 (903) 010-75-61
**г. Киров,** «Дистрибьютор ТМ Тритон», тел.: 8 (800) 555-74-30
**г. Курск,** «Дистрибьютор ТМ Тритон», тел.: 8 (800) 555-74-30
**г. Краснодар,** «Дистрибьютор ТМ Тритон», тел.: 8 (800) 555-74-30
**г. Красноярск,** «ТД Водолей», тел.: +7 (383) 325-23-70, +7 (383) 325-23-71, +7 (383) 325-23-72
**г. Липецк,** «Дистрибьютор ТМ Тритон», тел.: 8 (800) 555-74-30
**г. Махачкала,** «Торговая компания Каллаевы», тел.: +7 (8722) 68-11-90
**г. Москва,** «Тритон», тел.: +7 (495) 789-80-26, +7 (495) 789-80-27
**г. Мурманск,** ТЦ «Акватон», тел.: +7 (8152) 43-36-27
**г. Нижний Новгород,** «Дистрибьютор ТМ Тритон», тел.: 8 (800) 555-74-30
**г. Новосибирск,** «ТД Водолей», тел.: +7 (383) 325-23-70, +7 (383) 325-23-71, +7 (383) 325-23-72
**г. Орел,** «Дистрибьютор ТМ Тритон», тел.: 8 (800) 555-74-30
**г. Оренбург,** «Дистрибьютор ТМ Тритон», тел.: 8 (800) 555-74-30
**г. Пенза,** «Дистрибьютор ТМ Тритон», тел.: 8 (800) 555-74-30
**г. Пермь,** «Сантехцентр», тел.: +7 (342) 227-53-24, +7 (342) 227-55-24
**г. Пятигорск,** «Юфо-Оптторг», тел.: +7 (8793) 319-59-4
**г. Ростов-на-Дону,** «Дистрибьютор ТМ Тритон», тел.: 8 (800) 555-74-30
**г. Рязань,** «Апельсин», тел.: +7 (4912) 24-02-20, +7 (4912) 24-03-30
**г. Самара,** «Дистрибьютор ТМ Тритон», тел.: 8 (800) 555-74-30
**г. Санкт-Петербург,** «Антей», тел.: +7 (812) 372-56-35, +7 (812) 372-56-36, +7 (921) 559-34-88, +7 (921) 409-04-42
**г. Саратов,** «Дистрибьютор ТМ Тритон», тел.: 8 (800) 555-74-30
**г. Смоленск,** «Правильная сантехника», тел.: +7 (4812) 358-500, +7 (4812) 358-510, +7 (4812) 410-480, +7 (4812) 619-400
**г. Тамбов,** «Дистрибьютор ТМ Тритон», тел.: 8 (800) 555-74-30
**г. Тверь,** «Тритон», тел.: +7 (495) 789-80-26, +7 (495) 789-80-27
**г. Тула,** «Тритон», тел.: +7 (496) 569-66-90 доб. 205, +7 (903) 011-31-90
**г. Ульяновск,** «Дистрибьютор ТМ Тритон», тел.: 8 (800) 555-74-30
**г. Уфа,** «ТВК Урал», тел.: +7 (343) 286-32-47, +7 (343) 286-32-48
**г. Чебоксары,** «Дистрибьютор ТМ Тритон», тел.: 8 (800) 555-74-30
**г. Ярославль,** «Тритон», тел.: +7 (903) 011-31-90
**Дальневосточный федеральный округ,** «Фрегат НСК», тел.: +7 (383) 362-22-10, +7 (383) 287-12-05
**Республика Крым, г. Симферополь,** «Дистрибьютор ТМ Тритон», тел.: 8 (800) 555-74-30

**г. Минск,** «Сантехника для комфорта», тел.: +375 (29) 531-44-44, +375 (25) 531-44-44, +375 (44) 531-44-44

**г. Харьков,** тел.: +38 (057) 752-46-37, +38 (067) 573-14-64, +38 (050) 400-77-10, +38 (063) 111-18-77
**г. Киев,** тел.: +38 (044) 222-51-69, +38 (097) 723-50-01, +38 (066) 715-98-81
**г. Львов,** «Тритон-Захид», тел.: +38 (032) 295-03-95, +38 (097) 314-25-18
**г. Одесса,** тел.: +38 (048) 702-89-71, +38 (095) 318-43-17, +38 (067) 489-15-96

**г. Актау,** «ИП Шошина Э.А.», тел.: +7 (7292) 33-32-43, +7 (705) 661-77-02, +7 (7292) 52-17-79
**г. Алматы,** «ИП Мансуров А.Н.», тел.: +7 (705) 703-70-06, +7 (727) 294-19-63
**г. Атырау,** «Стройнвест-К», тел.: +7 107 (7122) 25-13-62, +7 107 (7122) 24-26-44
**г. Костанай,** «ИП Федоров А.Н.», тел.: +7 (7142) 53-41-39, +7 (777) 227-06-64
**г. Павлодар,** «ИП Ясиновский», тел.: +7 (7182) 53-98-03
**г. Экибастуз,** «ИП Ясиновский», тел.: +7 (7187) 77-35-88
**г. Уральск,** «Дистрибьютор ТМ Тритон», тел.: 8 (800) 555-74-30
**г. Уст-Каменогорск,** «Адис Групп», тел.: +7 (7232) 513-073, +7 (771) 176-03-93

**г. Бишкек,** «Practik», тел.: +996 (312) 92-00-00

**г. Ереван,** «VAK-Групп.», тел.: +374 91-349-500, +374 10-349-500

Редакция: Июль 2016

*Единый Сервисный центр*

# 8 800 700-66-90

*звонок по России бесплатный*

СТАНДАРТНЫЕ

стр.10

1200x700x580

1300x700x580

1500/1700x750x570

1400/1500/1600/1700x700x570

1500/1600/1700x700x600

## Арго стр.11

1200x700x610

## Лиза стр.12

1200x700x610

## Лу-Лу стр.13

1300x700x575

## Ирис стр.14

1300x700x645

## Эмма 150 стр.15

1500x700x630

## Кэт стр.16

1500x700x560

## Чарли стр.17

1500x710x680

## Александрия 150 стр.18

1500x750x630

## Джулия стр.19

1600x700x560

## Вики стр.20

1600x750x720

## Александрия 160 стр.21

1600x750x630

## Эмма 170 стр.22

1700x700x630

## Катрин стр.23

1700x700x560

## Берта стр.24

1700x700x680

## Александрия170 стр.25

1700x750x630

## Валенсия стр.26

1700x750x650

## Диана стр.27

1700x750x655

## Валери стр.28

1700x850x645

## Цезарь стр.29

1800x800x645

## Лагуна стр.30

1800x880x645

## Соната стр.31

1800x1150x610

ПРЯМОУГОЛЬНЫЕ

Оскар стр.32
1900x1140x650

Персей стр.33
1900x900x645

Атлант стр.34
2050x1200x710

Бэлла стр.35
1400x760x600

Бриз стр.36
1500x960x670

Кайли стр.37
1500x1100x630

Николь стр.38
1600x1000x630

Лайма стр.39
1600x950x670

Пеарл-шелл стр.40
16001040x605

Скарлет стр.41
1670x960x580

Мишель 170 стр.42
1700x960x600

Изабель стр.43
1700x1000x630

Мишель 180 стр.44
1800x960x645

Респект стр.45
1800x1300x750

Синди стр.46
1250x1250x640

Эрика стр.47
1400x1400x640

Медея стр.48
1420x1420x635

Троя стр.49
1500x1500x650

Лилия стр.50
1500x1500x670

Сабина стр.51
1600x1600x680

Виктория стр.52-53
1500x1500x670

Милена стр.54-55
1700x940x625

Гранд стр.56-57
1800x800x605

# Сводная таблица параметров и полной комплектации ванн

| | | Длина, мм | Ширина, мм | Глубина, мм | Высота, мм | Объем, литр | Высота экрана, мм | Гидромассаж, шт | Спинной массаж, шт | Спинной массаж с двух сторон, шт | Кран регулятор, шт | Аэромассаж, шт | Хромотерапия, шт | Турбо | Турбо при наличии аэромассажа | Ручки хром | Ручки белые | Экран | Торцевой экран | Раздвижные шторы | Торцевая штора | Датчик сухого пуска | Электронный пульт | УЗО |
|---|---|---|---|---|---|---|---|---|---|---|---|---|---|---|---|---|---|---|---|---|---|---|---|---|
| ПРЯМОУГОЛЬНЫЕ | Арго | 1200 | 700 | 470 | 610 | 100 | 560 | 8 | □ | □ | □ | 9 | ■ | □ | □ | 2 | 2 | ■ | □ | ■ | ■ | ■ | □ | ■ |
| | Лиза | 1200 | 700 | 420 | 610 | 100 | 540 | □ | □ | □ | □ | □ | □ | □ | □ | 2 | 2 | ■ | □ | ■ | ■ | □ | □ | □ |
| | Лу-Лу | 1300 | 700 | 390 | 575 | 100 | 530 | □ | □ | □ | □ | □ | □ | □ | □ | 2 | 2 | ■ | □ | ■ | ■ | □ | □ | □ |
| | Ирис | 1300 | 700 | 500 | 645 | 180 | 525 | □ | □ | □ | □ | □ | □ | □ | □ | 2 | 2 | ■ | □ | □ | □ | □ | □ | □ |
| | Эмма 150 | 1500 | 700 | 450 | 630 | 200 | 570 | 6 | 4 | □ | ■ | 10 | ■ | ■ | ■ | 2 | 2 | ■ | ■ | ■ | ■ | ■ | ■ | ■ |
| | Кэт | 1500 | 700 | 510 | 560 | 190 | 510 | 6 | 4 | □ | ■ | □ | ■ | ■ | □ | 2 | 2 | ■ | ■ | ■ | ■ | ■ | ■ | ■ |
| | Чарли | 1500 | 710 | 520 | 680 | 330 | 630 | 6 | 4 | □ | ■ | 10 | ■ | ■ | ■ | 2 | 2 | ■ | □ | ■ | ■ | ■ | ■ | ■ |
| | Александрия 150 | 1500 | 750 | 460 | 630 | 220 | 590 | 6 | 4 | □ | ■ | 10 | ■ | ■ | ■ | 2 | □ | ■ | ■ | ■ | □ | ■ | ■ | ■ |
| | Джулия | 1600 | 700 | 400 | 560 | 200 | 510 | 6 | 4 | □ | ■ | □ | ■ | ■ | □ | 2 | 2 | ■ | ■ | ■ | ■ | ■ | ■ | ■ |
| | Вики | 1600 | 750 | 510 | 720 | 260 | 650 | 6 | 4 | □ | ■ | 10 | ■ | ■ | ■ | 2 | 2 | ■ | □ | □ | □ | ■ | ■ | ■ |
| | Александрия160 | 1600 | 750 | 460 | 630 | 240 | 590 | 6 | 4 | □ | ■ | 10 | ■ | ■ | ■ | 2 | □ | ■ | ■ | ■ | □ | ■ | ■ | ■ |
| | Эмма 170 | 1700 | 700 | 460 | 630 | 240 | 570 | 6 | 4 | □ | ■ | 10 | ■ | ■ | ■ | 2 | 2 | ■ | ■ | ■ | ■ | ■ | ■ | ■ |
| | Катрин | 1700 | 700 | 410 | 560 | 220 | 510 | 6 | 4 | □ | ■ | □ | ■ | ■ | □ | 2 | 2 | ■ | ■ | ■ | ■ | ■ | ■ | ■ |
| | Берта | 1700 | 700 | 540 | 680 | 380 | 630 | 6 | 4 | □ | ■ | 10 | ■ | ■ | ■ | 2 | 2 | ■ | □ | ■ | ■ | ■ | ■ | ■ |
| | Александрия170 | 1700 | 750 | 460 | 630 | 260 | 590 | 6 | 4 | □ | ■ | 10 | ■ | ■ | ■ | 2 | □ | ■ | ■ | ■ | □ | ■ | ■ | ■ |
| | Валенсия | 1700 | 750 | 450 | 650 | 270 | 590 | 6 | 4 | □ | ■ | 10 | ■ | ■ | ■ | 1 | 1 | ■ | ■ | ■ | ■ | ■ | ■ | ■ |
| | Диана | 1700 | 750 | 460 | 655 | 230 | 620 | 6 | 4 | □ | ■ | 10 | ■ | ■ | ■ | 2 | 2 | ■ | ■ | ■ | ■ | ■ | ■ | ■ |
| | Валери | 1700 | 850 | 470 | 645 | 260 | 620 | 6 | 6 | □ | ■ | 10 | ■ | ■ | ■ | 1 | 1 | ■ | ■ | ■ | ■ | ■ | ■ | ■ |
| | Цезарь | 1800 | 800 | 460 | 645 | 240 | 590 | 6 | 6 | □ | ■ | 10 | ■ | ■ | ■ | 2 | 2 | ■ | ■ | ■ | ■ | ■ | ■ | ■ |
| | Лагуна | 1800 | 880 | 460 | 645 | 260 | 590 | 6 | 6 | □ | ■ | 10 | ■ | ■ | ■ | 2 | 2 | ■ | ■ | ■ | ■ | ■ | ■ | ■ |
| | Соната | 1800 | 1150 | 460 | 610 | 380 | 560 | 8 | 6 | 12 | ■ | 12 | ■ | ■ | ■ | □ | □ | ■ | ■ | □ | ■ | ■ | ■ | ■ |
| | Оскар | 1900 | 1140 | 470 | 650 | 515 | 610 | 8 | 6 | 12 | ■ | 12 | ■ | ■ | ■ | □ | □ | ■ | ■ | □ | □ | ■ | ■ | ■ |
| | Персей | 1900 | 900 | 460 | 645 | 300 | 590 | 6 | 6 | □ | ■ | 12 | ■ | ■ | ■ | 2 | 2 | ■ | ■ | ■ | ■ | ■ | ■ | ■ |
| | Атлант | 2050 | 1200 | 580 | 710 | 600 | 670 | 8 | 6 | 12 | ■ | 20 | ■ | ■ | ■ | □ | □ | ■ | ■ | □ | □ | ■ | ■ | ■ |
| АСИММЕТРИЧНЫЕ | Бэлла | 1400 | 760 | 440 | 600 | 170 | 560 | 6 | 4 | □ | ■ | 10 | ■ | ■ | ■ | □ | □ | ■ | ■ | □ | □ | ■ | ■ | ■ |
| | Бриз | 1500 | 960 | 480 | 670 | 300 | 630 | 6 | 4 | □ | ■ | 10 | ■ | ■ | ■ | □ | □ | ■ | ■ | □ | □ | ■ | ■ | ■ |
| | Кайли | 1500 | 1010 | 470 | 630 | 235 | 580 | 6 | 4 | □ | ■ | 10 | ■ | ■ | ■ | □ | □ | ■ | □ | □ | □ | ■ | ■ | ■ |
| | Николь | 1600 | 1000 | 480 | 630 | 253 | 580 | 6 | 4 | □ | ■ | 10 | ■ | ■ | ■ | □ | □ | ■ | □ | □ | □ | ■ | ■ | ■ |
| | Лайма | 1600 | 950 | 470 | 670 | 320 | 630 | 6 | 4 | □ | ■ | 10 | ■ | ■ | ■ | □ | □ | ■ | ■ | □ | □ | ■ | ■ | ■ |
| | Пеарл-шелл | 1600 | 1040 | 430 | 605 | 220 | 550 | 6 | 6 | □ | ■ | 12 | ■ | ■ | ■ | □ | □ | ■ | □ | □ | □ | ■ | ■ | ■ |
| | Скарлет | 1670 | 960 | 420 | 580 | 250 | 530 | 6 | 4 | □ | ■ | 10 | ■ | ■ | ■ | □ | □ | ■ | ■ | □ | □ | ■ | ■ | ■ |
| | Мишель 170 | 1700 | 960 | 455 | 600 | 380 | 550 | 6 | 4 | □ | ■ | 10 | ■ | ■ | ■ | □ | □ | ■ | ■ | □ | □ | ■ | ■ | ■ |
| | Изабель | 1700 | 1000 | 470 | 630 | 270 | 560 | 6 | 4 | □ | ■ | 12 | ■ | ■ | ■ | □ | □ | ■ | □ | □ | □ | ■ | ■ | ■ |
| | Мишель 180 | 1800 | 960 | 475 | 645 | 395 | 595 | 6 | 4 | □ | ■ | 10 | ■ | ■ | ■ | □ | □ | ■ | ■ | □ | □ | ■ | ■ | ■ |
| | Респект | 1800 | 1300 | 560 | 750 | 600 | 690 | 8 | 6 | 12 | ■ | 16 | ■ | ■ | ■ | 2 | □ | ■ | □ | □ | □ | ■ | ■ | ■ |
| УГЛОВЫЕ | Синди | 1250 | 1250 | 510 | 640 | 300 | 600 | 6 | 6 | □ | ■ | 10 | ■ | ■ | ■ | □ | □ | ■ | □ | □ | □ | ■ | ■ | ■ |
| | Эрика | 1400 | 1400 | 490 | 640 | 350 | 590 | 6 | 6 | □ | ■ | 10 | ■ | ■ | ■ | □ | □ | ■ | □ | □ | □ | ■ | ■ | ■ |
| | Медея | 1420 | 1420 | 450 | 635 | 280 | 590 | 6 | 6 | 12 | ■ | 12 | ■ | ■ | ■ | □ | □ | ■ | □ | □ | □ | ■ | ■ | ■ |
| | Троя | 1500 | 1500 | 480 | 650 | 310 | 610 | 6 | 6 | 12 | ■ | 12 | ■ | ■ | ■ | □ | □ | ■ | □ | □ | □ | ■ | ■ | ■ |
| | Лилия | 1500 | 1500 | 510 | 670 | 420 | 620 | 6 | 6 | 12 | ■ | 12 | ■ | ■ | ■ | □ | □ | ■ | □ | □ | □ | ■ | ■ | ■ |
| | Сабина | 1600 | 1600 | 640 | 680 | 500 | 640 | 6 | 6 | 12 | ■ | 12 | ■ | ■ | ■ | □ | □ | ■ | □ | □ | □ | ■ | ■ | ■ |
| ЛЮКС | Виктория | 1500 | 1500 | 500 | 670 | 450 | 620 | 6 | 6 | 12 | ■ | 12 | ■ | ■ | ■ | □ | □ | ■ | □ | □ | □ | ■ | ■ | ■ |
| | Милена | 1700 | 940 | 450 | 625 | 300 | 580 | 6 | 6 | □ | ■ | 12 | ■ | ■ | ■ | □ | □ | ■ | □ | □ | □ | ■ | ■ | ■ |
| | Гранд | 1800 | 800 | 440 | 605 | 280 | 560 | 6 | 6 | 12 | ■ | 10 | ■ | ■ | ■ | 2 | 2 | ■ | ■ | ■ | ■ | ■ | ■ | ■ |

| | | Смеситель CISA однопозиционный | Смеситель "Ниагара" 3-х местный | Смеситель "Супергриф" 3-х местный | Смеситель TRIT211 4-х местный | Смеситель TRIT212 3-х местный | Подголовни комфорт (цвет белый, зеленый) | Подголовник на ножках (цвет белый) | Подголовник на присосках (цвет белый, салатовый, синий) | Подголовник чаритка (цвет белый) | Подшейник | Подголовник на ножках, узкий | Карниз |
|---|---|---|---|---|---|---|---|---|---|---|---|---|---|
| ПРЯМОУГОЛЬНЫЕ | Арго | ■ | □ | □ | □ | □ | □ | □ | ■ | □ | □ | □ | □ |
| | Лиза | ■ | □ | □ | □ | □ | □ | □ | ■ | □ | □ | □ | □ |
| | Лу-Лу | ■ | □ | □ | □ | □ | □ | □ | ■ | □ | □ | □ | □ |
| | Ирис | ■ | □ | □ | □ | □ | □ | □ | ■ | □ | □ | □ | □ |
| | Эмма 150 | ■ | ■ | ■ | □ | ■ | ■ | □ | ■ | ■ | □ | ■ | ■ |
| | Кэт | ■ | □ | □ | □ | □ | ■ | □ | ■ | □ | ■ | □ | ■ |
| | Чарли | ■ | □ | □ | □ | □ | ■ | □ | ■ | □ | □ | □ | ■ |
| | Александрия 150 | ■ | ■ | ■ | ■ | ■ | □ | □ | ■ | □ | ■ | □ | ■ |
| | Джулия | ■ | □ | □ | □ | □ | ■ | □ | ■ | □ | ■ | □ | ■ |
| | Вики | ■ | ■ | ■ | □ | ■ | □ | □ | ■ | □ | ■ | ■ | ■ |
| | Александрия160 | ■ | ■ | ■ | ■ | ■ | □ | □ | ■ | □ | ■ | □ | ■ |
| | Эмма 170 | ■ | ■ | ■ | □ | ■ | ■ | □ | ■ | ■ | □ | ■ | ■ |
| | Катрин | ■ | □ | □ | □ | □ | ■ | □ | ■ | □ | ■ | ■ | ■ |
| | Берта | ■ | □ | □ | □ | □ | ■ | □ | ■ | □ | □ | □ | ■ |
| | Александрия170 | ■ | ■ | ■ | ■ | ■ | □ | □ | ■ | □ | ■ | □ | ■ |
| | Валенсия | ■ | ■ | ■ | ■ | ■ | □ | □ | □ | □ | ■ | ■ | ■ |
| | Диана | ■ | ■ | ■ | ■ | ■ | ■ | ■ | ■ | □ | □ | □ | ■ |
| | Валери | ■ | ■ | ■ | ■ | ■ | □ | ■ | ■ | □ | □ | □ | ■ |
| | Цезарь | ■ | ■ | ■ | ■ | ■ | □ | ■ | ■ | □ | ■ | ■ | ■ |
| | Лагуна | ■ | ■ | ■ | ■ | ■ | □ | ■ | ■ | □ | □ | □ | ■ |
| | Соната | ■ | ■ | ■ | ■ | ■ | ■ | □ | ■ | □ | ■ | □ | □ |
| | Оскар | ■ | ■ | ■ | ■ | ■ | ■ | □ | ■ | □ | ■ | □ | □ |
| | Персей | ■ | ■ | ■ | ■ | ■ | □ | ■ | ■ | □ | ■ | ■ | ■ |
| | Атлант | ■ | ■ | ■ | ■ | ■ | ■ | □ | ■ | □ | ■ | □ | □ |
| АСИММЕТРИЧНЫЕ | Бэлла | ■ | □ | □ | □ | □ | □ | □ | ■ | □ | ■ | ■ | ■ |
| | Бриз | ■ | ■ | ■ | ■ | ■ | ■ | □ | □ | □ | □ | □ | ■ |
| | Кайли | ■ | ■ | ■ | ■ | ■ | □ | □ | ■ | □ | □ | ■ | ■ |
| | Николь | ■ | ■ | ■ | ■ | ■ | □ | □ | ■ | □ | □ | ■ | ■ |
| | Лайма | ■ | ■ | ■ | ■ | ■ | ■ | □ | □ | □ | □ | □ | ■ |
| | Пеарл-шелл | ■ | ■ | ■ | ■ | ■ | □ | □ | ■ | ■ | ■ | □ | ■ |
| | Скарлет | ■ | ■ | ■ | ■ | ■ | □ | □ | ■ | □ | ■ | □ | ■ |
| | Мишель 170 | ■ | ■ | ■ | ■ | ■ | ■ | □ | ■ | □ | ■ | □ | ■ |
| | Изабель | ■ | ■ | ■ | ■ | ■ | □ | □ | ■ | □ | □ | ■ | ■ |
| | Мишель 180 | ■ | ■ | ■ | ■ | ■ | ■ | □ | ■ | □ | ■ | □ | ■ |
| | Респект | ■ | ■ | ■ | ■ | ■ | ■ | □ | ■ | ■ | ■ | □ | ■ |
| УГЛОВЫЕ | Синди | ■ | ■ | □ | ■ | □ | ■ | ■ | ■ | ■ | ■ | ■ | ■ |
| | Эрика | ■ | ■ | ■ | □ | ■ | □ | □ | ■ | □ | ■ | □ | ■ |
| | Медея | ■ | ■ | ■ | ■ | ■ | □ | ■ | ■ | ■ | ■ | ■ | ■ |
| | Троя | ■ | ■ | ■ | ■ | ■ | □ | ■ | ■ | ■ | ■ | ■ | ■ |
| | Лилия | ■ | ■ | ■ | ■ | ■ | □ | □ | □ | □ | ■ | □ | ■ |
| | Сабина | ■ | ■ | □ | □ | □ | □ | □ | ■ | □ | ■ | ■ | ■ |
| ЛЮКС | Виктория | ■ | ■ | ■ | ■ | ■ | □ | □ | ■ | □ | □ | ■ | ■ |
| | Милена | ■ | ■ | ■ | ■ | ■ | ■ | ■ | ■ | □ | ■ | ■ | ■ |
| | Гранд | ■ | ■ | ■ | ■ | ■ | □ | □ | □ | □ | ■ | ■ | ■ |

# Ванны серии «Стандарт»

Длина 1500/1700 мм
Ширина **750 мм**

Высота ванны 570 мм
Высота экрана 510 мм

Длина 1500/1600/1700 мм
Ширина **700 мм**

Высота ванны 600 мм
Высота экрана 540 мм

## Ванна Джена

Длина 1400/1500/1600/1700 мм
Ширина **700 мм**

Высота ванны 570 мм
Высота экрана 510 мм

Длина **1300 мм**
Ширина 700 мм

Высота ванны 580 мм
Высота экрана 520 мм

Длина **1200 мм**
Ширина 700 мм

Высота ванны 580 мм
Высота экрана 520 мм

# Дополнительная комплектация ванн «Стандарт»

## *Каркас стандартный*

**Каркас Европейского стандарта.**
Данный вид каркаса пользуется заслуженной популярностью, поскольку соответствуют мировым и европейским стандартам, и считается наиболее оптимальным по соотношению цены и качества. Состоит из двух поперечин из оцинкованного П-образного профиля и регулируемых по высоте ножек.

## *Каркас стальной*

**Стальной каркас с порошковым покрытием.**
Данный вид каркаса адаптирован для Российского потребителя и является наиболее распространенным в настоящее время на Российском рынке акриловых ванн. Порошковое покрытие стального каркаса защищает изделие от коррозии и является надежной опорой для ванны. Каркас также укомплектован регулируемыми ножками.

## *Каркас алюминиевый*

**Алюминиевый каркас.**
Данный вид каркаса предлагается покупателю в разобранном виде и состоит из алюминиевых труб и регулируемых ножек. Сборка осуществляется с помощью болтов и резьбовых шпилек. По максимальной нагрузке не уступает стальному каркасу.

## *Экраны*

Стандарт-120

Стандарт-140/150/160/170



Стандарт-130



Экран Джена

Triton
Энергия океана

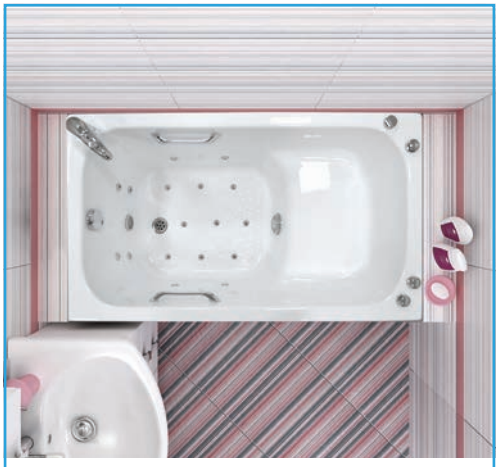

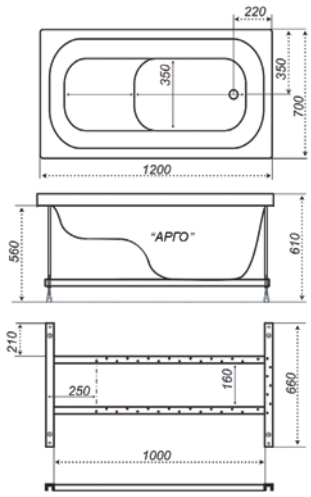


# Арго

| | |
|---|---|
| Длина | 1200 мм |
| Ширина | 700 мм |
| Глубина | 470 мм |
| Объем | 125 л |
| Высота ванны | 610 мм |
| Высота экрана | 530 мм |

- ■ Гидромассаж, 8 шт.
- □ Спинной массаж
- □ Спинной массаж с двух сторон
- □ Кран регулятор
- ■ Аэромассаж, 9 шт.
- ■ Хромотерапия
- □ Турбо
- □ Турбо при наличии аэромассажа
- ■ Ручки хром
- ■ Ручки белые
- ■ Экран
- □ Торцевой экран
- ■ Раздвижные шторы
- ■ Торцевая штора
- ■ Датчик сухого пуска
- □ Электронный пульт
- ■ УЗО
- ■ Смеситель врезной однопозиционный CISA
- □ Смеситель Ниагара 3-х местный
- □ Смеситель для Trit212 с лейкой 3-х местный
- □ Смеситель Супергриф комплект 3-х местный
- □ Смеситель для Trit211 с лейкой 4-х местный
- □ Подголовник Комфорт (белый, зелёный)
- □ Подголовник на ножках (белый)
- ■ Подголовник на присосках (бел, сал, синий)
- □ Чаритка
- □ Подшейник
- □ Подголовник на ножках узкий
- □ Карниз

Самая маленькая, но при этом очень вместительная ванна.

1200
1250
1300
1350
1400
1450
1500
1550
1600
1700
1750
1800
1850
1900
1950
2000
2050

# Лиза

| | |
|---|---|
| Длина | 1200 мм |
| Ширина | 700 мм |
| Глубина | 470 мм |
| Объем | 155 л |
| Высота ванны | 610 мм |
| Высота экрана | 530 мм |

- ☐ Гидромассаж
- ☐ Спинной массаж
- ☐ Спинной массаж с двух сторон
- ☐ Кран регулятор
- ☐ Аэромассаж
- ☐ Хромотерапия
- ☐ Турбо
- ☐ Турбо при наличии аэромассажа
- ■ Ручки хром
- ■ Ручки белые
- ■ Экран
- ☐ Торцевой экран
- ■ Раздвижные шторы
- ■ Торцевая штора
- ☐ Датчик сухого пуска
- ☐ Электронный пульт
- ☐ УЗО
- ■ Смеситель врезной однопозиционный CISA
- ☐ Смеситель Ниагара 3-х местный
- ☐ Смеситель для Trit212 с лейкой 3-х местный
- ☐ Смеситель Супергриф комплект 3-х местный
- ☐ Смеситель для Trit211 с лейкой 4-х местный
- ☐ Подголовник Комфорт (белый, зелёный)
- ☐ Подголовник на ножках (белый)
- ■ Подголовник на присосках (бел, сал, синий)
- ☐ Чаритка
- ☐ Подшейник
- ☐ Подголовник на ножках узкий
- ☐ Карниз

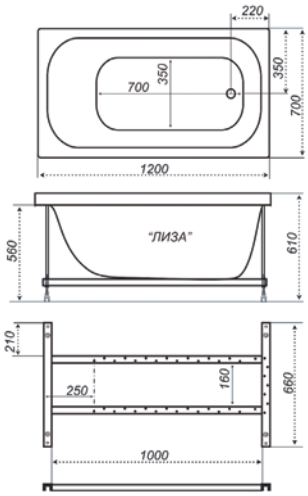

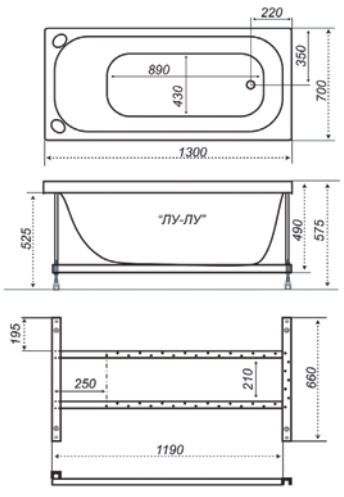


# Лу-Лу

| | |
|---|---|
| Длина | 1300 мм |
| Ширина | 700 мм |
| Глубина | 405 мм |
| Объем | 155 л |
| Высота ванны | 575 мм |
| Высота экрана | 530 мм |

- ☐ Гидромассаж
- ☐ Спинной массаж
- ☐ Спинной массаж с двух сторон
- ☐ Кран регулятор
- ☐ Аэромассаж
- ☐ Хромотерапия
- ☐ Турбо
- ☐ Турбо при наличии аэромассажа
- ■ Ручки хром
- ■ Ручки белые
- ■ Экран
- ☐ Торцевой экран
- ■ Раздвижные шторы
- ■ Торцевая штора
- ☐ Датчик сухого пуска
- ☐ Электронный пульт
- ☐ УЗО
- ■ Смеситель врезной однопозиционный CISA
- ☐ Смеситель Ниагара 3-х местный
- ☐ Смеситель для Trit212 с лейкой 3-х местный
- ☐ Смеситель Супергриф комплект 3-х местный
- ☐ Смеситель для Trit211 с лейкой 4-х местный
- ☐ Подголовник Комфорт (белый, зелёный)
- ☐ Подголовник на ножках (белый)
- ■ Подголовник на присосках (бел, сал, синий)
- ☐ Чаритка
- ☐ Подшейник
- ☐ Подголовник на ножках узкий
- ☐ Карниз

1200
1250
**1300**
1350
1400
1450
1500
1550
1600
1700
1750
1800
1850
1900
1950
2000
2050

рифление дна

Одна из самых небольших и необычных форм в готическом стиле.

1200
1250
**1300**
1350
1400
1450
1500
1550
1600
1700
1750
1800
1850
1900
1950
2000
2050

# Ирис

Подголовник Подсветка Ручка Смеситель

| | |
|---|---|
| Длина | 1300 мм |
| Ширина | 700 мм |
| Глубина | 500 мм |
| Объем | 180 л |
| Высота ванны | 645 мм |
| Высота экрана | 525 мм |

- ☐ Гидромассаж
- ☐ Спинной массаж
- ☐ Спинной массаж с двух сторон
- ☐ Кран регулятор
- ☐ Аэромассаж
- ☐ Хромотерапия
- ☐ Турбо
- ☐ Турбо при наличии аэромассажа
- ■ Ручки хром
- ■ Ручки белые
- ■ Экран
- ☐ Торцевой экран
- ☐ Раздвижные шторы
- ☐ Торцевая штора
- ☐ Датчик сухого пуска
- ☐ Электронный пульт
- ☐ УЗО
- ■ Смеситель врезной однопозиционный CISA
- ☐ Смеситель Ниагара 3-х местный
- ☐ Смеситель для Trit212 с лейкой 3-х местный
- ☐ Смеситель Супергриф комплект 3-х местный
- ☐ Смеситель для Trit211 с лейкой 4-х местный
- ☐ Подголовник Комфорт (белый, зелёный)
- ☐ Подголовник на ножках (белый)
- ■ Подголовник на присосках (бел, сал, синий)
- ☐ Чаритка
- ☐ Подшейник
- ☐ Подголовник на ножках узкий
- ■ Карниз

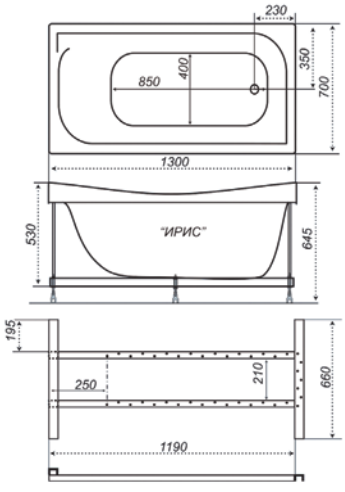

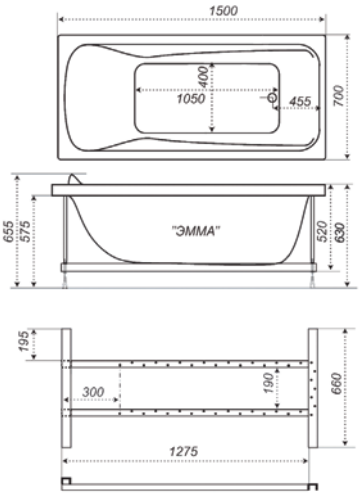


# Эмма 150

| | |
|---|---|
| Длина | 1500 мм |
| Ширина | 700 мм |
| Глубина | 450 мм |
| Объем | 200 л |
| Высота ванны | 630 мм |
| Высота экрана | 570 мм |

- ■ Гидромассаж, 6 шт.
- ■ Спинной массаж, 4 шт.
- □ Спинной массаж с двух сторон
- ■ Кран регулятор
- ■ Аэромассаж, 10 шт.
- ■ Хромотерапия
- ■ Турбо
- ■ Турбо при наличии аэромассажа
- ■ Ручки хром
- ■ Ручки белые
- ■ Экран
- ■ Торцевой экран
- ■ Раздвижные шторы
- ■ Торцевая штора
- ■ Датчик сухого пуска
- ■ Электронный пульт
- ■ УЗО
- ■ Смеситель врезной однопозиционный CISA
- ■ Смеситель Ниагара 3-х местный
- ■ Смеситель для Trit212 с лейкой 3-х местный
- ■ Смеситель Супергриф комплект 3-х местный
- □ Смеситель для Trit211 с лейкой 4-х местный
- ■ Подголовник Комфорт (белый, зелёный)
- □ Подголовник на ножках (белый)
- ■ Подголовник на присосках (бел, сал, синий)
- ■ Чаритка
- □ Подшейник
- ■ Подголовник на ножках узкий
- ■ Карниз

1200 1250 1300 1350 1400 1450 **1500** 1550 1600 1700 1750 1800 1850 1900 1950 2000 2050

Эмма-170 смотри на странице 22

1200
1250
1300
1350
1400
1450
**1500**
1550
1600
1700
1750
1800
1850
1900
1950
2000
2050

# Кэт

Гидромассаж | Шторки | Карниз | Подголовник | Ручка | Подсветка | Смеситель

| | |
|---|---|
| Длина | 1500 мм |
| Ширина | 700 мм |
| Глубина | 510 мм |
| Объем | 190 л |
| Высота ванны | 560 мм |
| Высота экрана | 510 мм |

- ■ Гидромассаж, 6 шт.
- ■ Спинной массаж, 4 шт.
- □ Спинной массаж с двух сторон
- ■ Кран регулятор
- □ Аэромассаж
- ■ Хромотерапия
- ■ Турбо
- □ Турбо при наличии аэромассажа
- ■ Ручки хром
- ■ Ручки белые
- ■ Экран
- ■ Торцевой экран
- ■ Раздвижные шторы
- ■ Торцевая штора
- ■ Датчик сухого пуска
- ■ Электронный пульт
- ■ УЗО
- ■ Смеситель врезной однопозиционный CISA
- □ Смеситель Ниагара 3-х местный
- □ Смеситель для Trit212 с лейкой 3-х местный
- □ Смеситель Супергриф комплект 3-х местный
- □ Смеситель для Trit211 с лейкой 4-х местный
- ■ Подголовник Комфорт (белый, зелёный)
- □ Подголовник на ножках (белый)
- ■ Подголовник на присосках (бел, сал, синий)
- □ Чаритка
- ■ Подшейник
- □ Подголовник на ножках узкий
- ■ Карниз

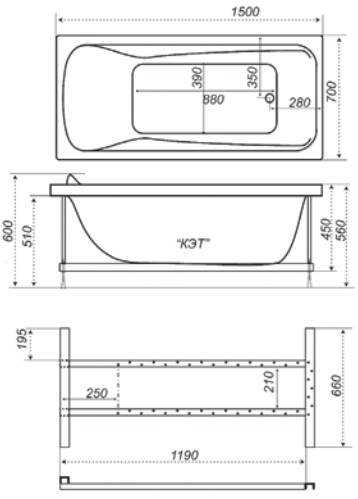

Чарли подойдет для людей высокого роста.
Огромный внутренний объем ванны достигнут за
счёт высоты борта и расположения слива.


рифление дна

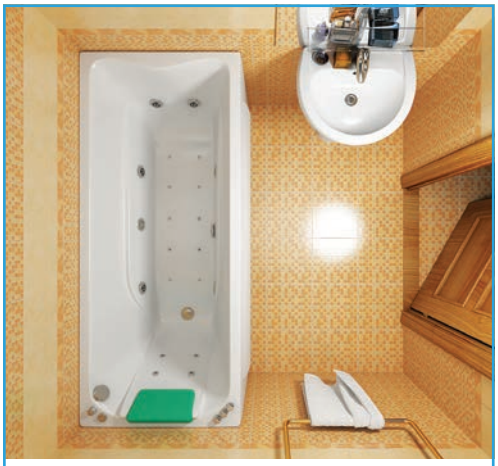

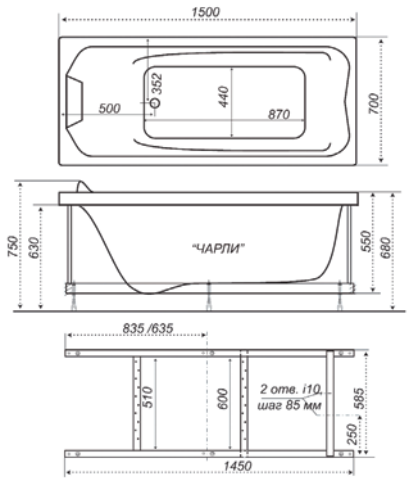


# Чарли

Гидромассаж Шторки Карниз Подголовник Ручка Подсветка Смеситель

| | |
|---|---|
| Длина | 1500 мм |
| Ширина | 710 мм |
| Глубина | 520 мм |
| Объем | 330 л |
| Высота ванны | 680 мм |
| Высота экрана | 630 мм |

- ■ Гидромассаж, 6 шт.
- ■ Спинной массаж, 4 шт.
- □ Спинной массаж с двух сторон
- ■ Кран регулятор
- ■ Аэромассаж, 10 шт.
- ■ Хромотерапия
- ■ Турбо
- ■ Турбо при наличии аэромассажа
- ■ Ручки хром
- ■ Ручки белые
- ■ Экран
- □ Торцевой экран
- ■ Раздвижные шторы
- ■ Торцевая штора
- ■ Датчик сухого пуска
- ■ Электронный пульт
- ■ УЗО
- ■ Смеситель врезной однопозиционный CISA
- □ Смеситель Ниагара 3-х местный
- □ Смеситель для Trit212 с лейкой 3-х местный
- □ Смеситель Супергриф комплект 3-х местный
- □ Смеситель для Trit211 с лейкой 4-х местный
- ■ Подголовник Комфорт (белый, зелёный)
- □ Подголовник на ножках (белый)
- ■ Подголовник на присосках (бел, сал, синий)
- □ Чаритка
- □ Подшейник
- □ Подголовник на ножках узкий
- ■ Карниз

1200 1250 1300 1350 1400 1450 **1500** 1550 1600 1700 1750 1800 1850 1900 1950 2000 2050

Дизайн ванны продиктован веянием современной моды. Лаконичная форма и прямые кромки бортов придадут строгий стильный вид ванной комнате.

1200
1250
1300
1350
1400
1450
**1500**
1550
1600
1700
1750
1800
1850
1900
1950
2000
2050

# Александрия 150

| | |
|---|---|
| Длина | 1500 мм |
| Ширина | 750 мм |
| Глубина | 460 мм |
| Объем | 220 л |
| Высота ванны | 630 мм |
| Высота экрана | 590 мм |

- ■ Гидромассаж, 6 шт.
- ■ Спинной массаж, 4 шт.
- □ Спинной массаж с двух сторон
- ■ Кран регулятор
- ■ Аэромассаж, 10 шт.
- ■ Хромотерапия
- ■ Турбо
- □ Турбо при наличии аэромассажа
- ■ Ручки хром, в базовом комплекте 2 шт.
- □ Ручки белые
- ■ Экран
- ■ Торцевой экран
- ■ Раздвижные шторы
- □ Торцевая штора
- ■ Датчик сухого пуска
- ■ Электронный пульт
- ■ УЗО
- ■ Смеситель врезной однопозиционный CISA
- ■ Смеситель Ниагара 3-х местный
- ■ Смеситель для Trit212 с лейкой 3-х местный
- ■ Смеситель Супергриф комплект 3-х местный
- ■ Смеситель для Trit211 с лейкой 4-х местный
- □ Подголовник Комфорт (белый, зелёный)
- □ Подголовник на ножках (белый)
- ■ Подголовник на присосках (бел, сал, синий)
- □ Чаритка
- ■ Подшейник
- □ Подголовник на ножках узкий
- ■ Карниз

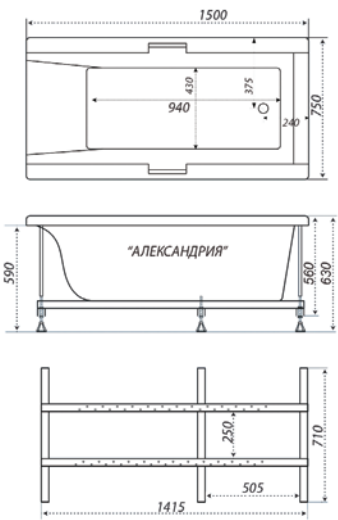


Александрия-160 смотри на странице 21
Александрия-170 смотри на странице 25

Аналог привычной чугунной ванны, но с рядом преимуществ, как в дизайне, так и в практичности.


рифление дна

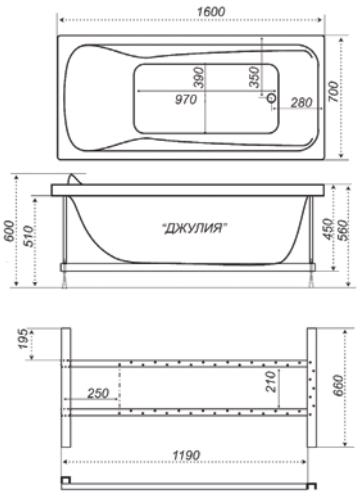


# Джулия

Гидромассаж Шторки Карниз Подголовник Ручка Подсветка Смеситель

| | |
|---|---|
| Длина | 1600 мм |
| Ширина | 700 мм |
| Глубина | 400 мм |
| Объем | 200 л |
| Высота ванны | 560 мм |
| Высота экрана | 510 мм |

- ■ Гидромассаж, 6 шт.
- ■ Спинной массаж, 4 шт.
- □ Спинной массаж с двух сторон
- ■ Кран регулятор
- □ Аэромассаж
- ■ Хромотерапия
- ■ Турбо
- □ Турбо при наличии аэромассажа
- ■ Ручки хром
- ■ Ручки белые
- ■ Экран
- ■ Торцевой экран
- ■ Раздвижные шторы
- ■ Торцевая штора
- ■ Датчик сухого пуска
- ■ Электронный пульт
- ■ УЗО
- ■ Смеситель врезной однопозиционный CISA
- □ Смеситель Ниагара 3-х местный
- □ Смеситель для Trit212 с лейкой 3-х местный
- □ Смеситель Супергриф комплект 3-х местный
- □ Смеситель для Trit211 с лейкой 4-х местный
- ■ Подголовник Комфорт (белый, зелёный)
- □ Подголовник на ножках (белый)
- ■ Подголовник на присосках (бел, сал, синий)
- □ Чаритка
- ■ Подшейник
- □ Подголовник на ножках узкий
- ■ Карниз

1200
1250
1300
1350
1400
1450
1500
1550
**1600**
1700
1750
1800
1850
1900
1950
2000
2050

1600×750×720
длина ширина высота

рифление дна

Ванна среднего размера и необычной формы.
Стильное решение для ванной комнаты.

1200
1250
1300
1350
1400
1450
1500
1550
**1600**
1700
1750
1800
1850
1900
1950
2000
2050

# Вики

Гидромассаж Карниз Подголовник Ручка Подсветка Смеситель

| | |
|---|---|
| Длина | 1600 мм |
| Ширина | 750 мм |
| Глубина | 510 мм |
| Объем | 260 л |
| Высота ванны | 720 мм |
| Высота экрана | 650 мм |

- ■ Гидромассаж, 6 шт.
- ■ Спинной массаж, 4 шт.
- □ Спинной массаж с двух сторон
- ■ Кран регулятор
- ■ Аэромассаж, 10 шт.
- ■ Хромотерапия
- ■ Турбо
- ■ Турбо при наличии аэромассажа
- ■ Ручки хром
- ■ Ручки белые
- ■ Экран
- □ Торцевой экран
- □ Раздвижные шторы
- □ Торцевая штора
- ■ Датчик сухого пуска
- ■ Электронный пульт
- ■ УЗО
- ■ Смеситель врезной однопозиционный CISA
- ■ Смеситель Ниагара 3-х местный
- ■ Смеситель для Trit212 с лейкой 3-х местный
- ■ Смеситель Супергриф комплект 3-х местный
- □ Смеситель для Trit211 с лейкой 4-х местный
- □ Подголовник Комфорт (белый, зелёный)
- □ Подголовник на ножках (белый)
- ■ Подголовник на присосках (бел, сал, синий)
- □ Чаритка
- ■ Подшейник
- ■ Подголовник на ножках узкий
- ■ Карниз

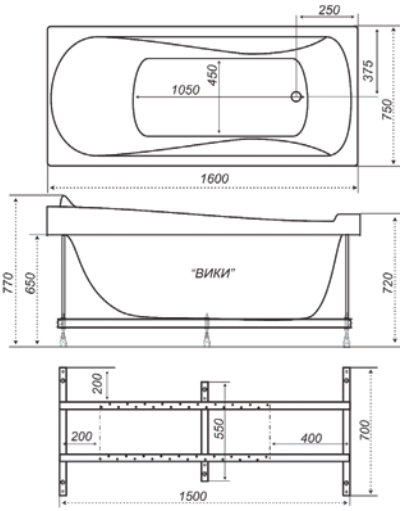

1600 × 750 × 630
длина ширина высота

Дизайн ванны продиктован веянием современной моды. Лаконичная форма и прямые кромки бортов придадут строгий стильный вид ванной комнате.

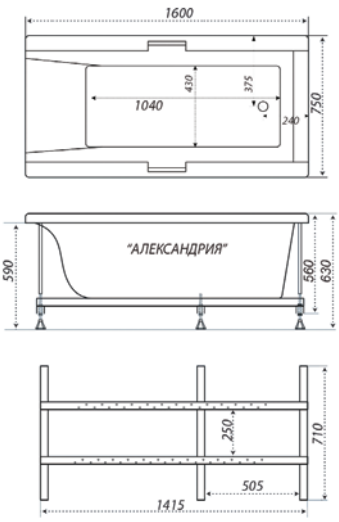


# Александрия 160

Гидромассаж Шторки Карниз Подголовник Подсветка Смеситель

| | |
|---|---|
| Длина | 1600 мм |
| Ширина | 750 мм |
| Глубина | 460 мм |
| Объем | 240 л |
| Высота ванны | 630 мм |
| Высота экрана | 590 мм |

- ■ Гидромассаж, 6 шт.
- ■ Спинной массаж, 4 шт.
- □ Спинной массаж с двух сторон
- ■ Кран регулятор
- ■ Аэромассаж, 10 шт.
- ■ Хромотерапия
- ■ Турбо
- ■ Турбо при наличии аэромассажа
- ■ Ручки хром, в базовом комплекте 2 шт.
- □ Ручки белые
- ■ Экран
- ■ Торцевой экран
- ■ Раздвижные шторы
- □ Торцевая штора
- ■ Датчик сухого пуска
- ■ Электронный пульт
- ■ УЗО
- ■ Смеситель врезной однопозиционный CISA
- ■ Смеситель Ниагара 3-х местный
- ■ Смеситель для Trit212 с лейкой 3-х местный
- ■ Смеситель Супергриф комплект 3-х местный
- ■ Смеситель для Trit211 с лейкой 4-х местный
- □ Подголовник Комфорт (белый, зелёный)
- □ Подголовник на ножках (белый)
- ■ Подголовник на присосках (бел, сал, синий)
- □ Чаритка
- ■ Подшейник
- □ Подголовник на ножках узкий
- ■ Карниз

1200 1250 1300 1350 1400 1450 1500 1550 **1600** 1700 1750 1800 1850 1900 1950 2000 2050

Александрия-150 смотри на странице 18
Александрия-170 смотри на странице 25

1200
1250
1300
1350
1400
1450
1500
1550
1600
**1700**
1750
1800
1850
1900
1950
2000
2050

# Эмма 170

Гидромассаж | Шторки | Карниз | Подголовник | Ручка | Подсветка | Смеситель

| | |
|---|---|
| Длина | 1700 мм |
| Ширина | 700 мм |
| Глубина | 460 мм |
| Объем | 240 л |
| Высота ванны | 630 мм |
| Высота Экрана | 570 мм |

- ■ Гидромассаж, 6 шт.
- ■ Спинной массаж, 4 шт.
- □ Спинной массаж с двух сторон
- ■ Кран регулятор
- ■ Аэромассаж, 10 шт.
- ■ Хромотерапия
- ■ Турбо
- ■ Турбо при наличии аэромассажа
- ■ Ручки хром
- ■ Ручки белые
- ■ Экран
- ■ Торцевой экран
- ■ Раздвижные шторы
- ■ Торцевая штора
- ■ Датчик сухого пуска
- ■ Электронный пульт
- ■ УЗО
- ■ Смеситель врезной однопозиционный CISA
- ■ Смеситель Ниагара 3-х местный
- ■ Смеситель для Trit212 с лейкой 3-х местный
- ■ Смеситель Супергриф комплект 3-х местный
- □ Смеситель для Trit211 с лейкой 4-х местный
- ■ Подголовник Комфорт (белый, зелёный)
- □ Подголовник на ножках (белый)
- ■ Подголовник на присосках (бел, сал, синий)
- ■ Чаритка
- □ Подшейник
- ■ Подголовник на ножках узкий
- ■ Карниз

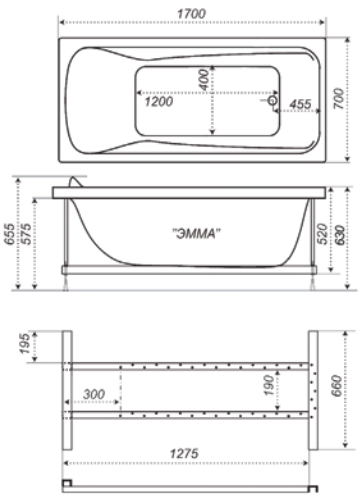


Эмма-150 смотри на странице 15

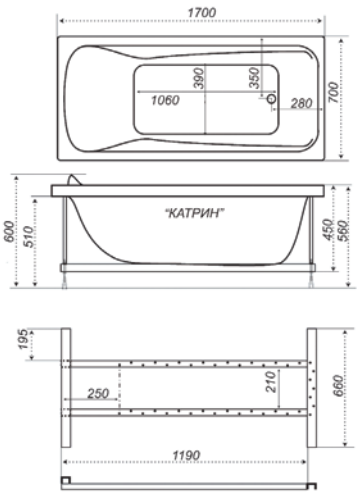


# Катрин

| | |
|---|---|
| Длина | 1700 мм |
| Ширина | 700 мм |
| Глубина | 410 мм |
| Объем | 220 л |
| Высота ванны | 560 мм |
| Высота Экрана | 510 мм |

- ■ Гидромассаж, 6 шт
- ■ Спинной массаж, 4 шт.
- □ Спинной массаж с двух сторон
- ■ Кран регулятор
- □ Аэромассаж
- ■ Хромотерапия
- ■ Турбо
- □ Турбо при наличии аэромассажа
- ■ Ручки хром
- ■ Ручки белые
- ■ Экран
- ■ Торцевой экран
- ■ Раздвижные шторы
- ■ Торцевая штора
- ■ Датчик сухого пуска
- ■ Электронный пульт
- ■ УЗО
- ■ Смеситель врезной однопозиционный CISA
- □ Смеситель Ниагара 3-х местный
- □ Смеситель для Trit212 с лейкой 3-х местный
- □ Смеситель Супергриф комплект 3-х местный
- □ Смеситель для Trit211 с лейкой 4-х местный
- ■ Подголовник Комфорт (белый, зелёный)
- □ Подголовник на ножках (белый)
- ■ Подголовник на присосках (бел, сал, синий)
- □ Чаритка
- ■ Подшейник
- ■ Подголовник на ножках узкий
- ■ Карниз

1200
1250
1300
1350
1400
1450
1500
1550
1600
**1700**
1750
1800
1850
1900
1950
2000
2050

Берта подойдет для людей высокого роста.
Огромный внутренний объем ванны достигнут
за счёт высоты борта и расположения слива.

1200
1250
1300
1350
1400
1450
1500
1550
1600
**1700**
1750
1800
1850
1900
1950
2000
2050

# Берта

| | |
|---|---|
| Длина | 1700 мм |
| Ширина | 700 мм |
| Глубина | 540 мм |
| Объем | 380 л |
| Высота ванны | 680 мм |
| Высота экрана | 630 мм |

- ■ Гидромассаж, 6 шт.
- ■ Спинной массаж, 4 шт.
- □ Спинной массаж с двух сторон
- ■ Кран регулятор
- ■ Аэромассаж, 10 шт.
- ■ Хромотерапия
- ■ Турбо
- ■ Турбо при наличии аэромассажа
- ■ Ручки хром
- ■ Ручки белые
- ■ Экран
- □ Торцевой экран
- ■ Раздвижные шторы
- ■ Торцевая штора
- ■ Датчик сухого пуска
- ■ Электронный пульт
- ■ УЗО
- ■ Смеситель врезной однопозиционный CISA
- □ Смеситель Ниагара 3-х местный
- □ Смеситель для Trit212 с лейкой 3-х местный
- □ Смеситель Супергриф комплект 3-х местный
- □ Смеситель для Trit211 с лейкой 4-х местный
- ■ Подголовник Комфорт (белый, зелёный)
- □ Подголовник на ножках (белый)
- ■ Подголовник на присосках (бел, сал, синий)
- □ Чаритка
- □ Подшейник
- □ Подголовник на ножках узкий
- ■ Карниз

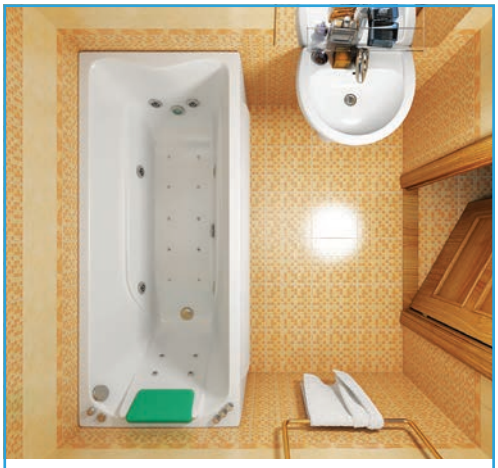

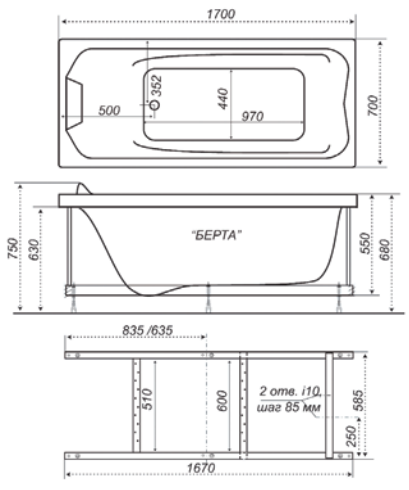

# Александрия 170

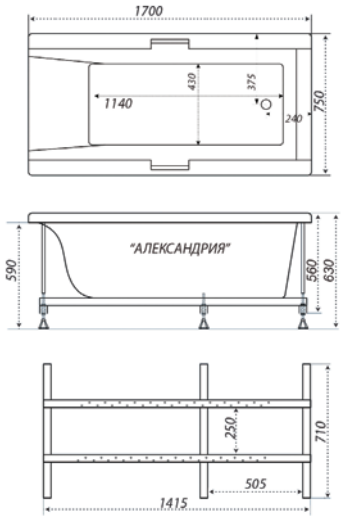


| | |
|---|---|
| Длина | 1700 мм |
| Ширина | 750 мм |
| Глубина | 460 мм |
| Объем | 260 л |
| Высота ванны | 630 мм |
| Высота экрана | 590 мм |

- ■ Гидромассаж, 6 шт.
- ■ Спинной массаж, 4 шт.
- □ Спинной массаж с двух сторон
- ■ Кран регулятор
- ■ Аэромассаж, 10 шт.
- ■ Хромотерапия
- ■ Турбо
- ■ Турбо при наличии аэромассажа
- ■ Ручки хром, в базовом комплекте 2 шт.
- □ Ручки белые
- ■ Экран
- ■ Торцевой экран
- ■ Раздвижные шторы
- □ Торцевая штора
- ■ Датчик сухого пуска
- ■ Электронный пульт
- ■ УЗО
- ■ Смеситель врезной однопозиционный CISA
- ■ Смеситель Ниагара 3-х местный
- ■ Смеситель для Trit212 с лейкой 3-х местный
- ■ Смеситель Супергриф комплект 3-х местный
- ■ Смеситель для Trit211 с лейкой 4-х местный
- □ Подголовник Комфорт (белый, зелёный)
- □ Подголовник на ножках (белый)
- ■ Подголовник на присосках (бел, сал, синий)
- □ Чаритка
- ■ Подшейник
- □ Подголовник на ножках узкий
- ■ Карниз

Александрия-150 смотри на странице 18
Александрия-160 смотри на странице 21

1200 1250 1300 1350 1400 1450 1500 1550 1600 **1700** 1750 1800 1850 1900 1950 2000 2050

Новинка модельного ряда. Форма ванны позволяет с комфортом расположиться с любой стороны.

1200
1250
1300
1350
1400
1450
1500
1550
1600
**1700**
1750
1800
1850
1900
1950
2000
2050

# Валенсия

| | |
|---|---|
| Длина | 1700 мм |
| Ширина | 750 мм |
| Глубина | 450 мм |
| Объем | 270 л |
| Высота ванны | 650 мм |
| Высота Экрана | 590 мм |

- ■ Гидромассаж, 6 шт.
- ■ Спинной массаж, 4 шт.
- □ Спинной массаж с двух сторон
- ■ Кран регулятор
- ■ Аэромассаж, 10 шт.
- ■ Хромотерапия
- ■ Турбо
- ■ Турбо при наличии аэромассажа
- ■ Ручки хром
- ■ Ручки белые
- ■ Экран
- ■ Торцевой экран
- ■ Раздвижные шторы
- ■ Торцевая штора
- ■ Датчик сухого пуска
- ■ Электронный пульт
- ■ УЗО
- ■ Смеситель врезной однопозиционный CISA
- ■ Смеситель Ниагара 3-х местный
- ■ Смеситель для Trit212 с лейкой 3-х местный
- ■ Смеситель Супергриф комплект 3-х местный
- ■ Смеситель для Trit211 с лейкой 4-х местный
- □ Подголовник Комфорт (белый, зелёный)
- □ Подголовник на ножках (белый)
- □ Подголовник на присосках (бел, сал, синий)
- □ Чаритка
- ■ Подшейник
- ■ Подголовник на ножках узкий
- ■ Карниз

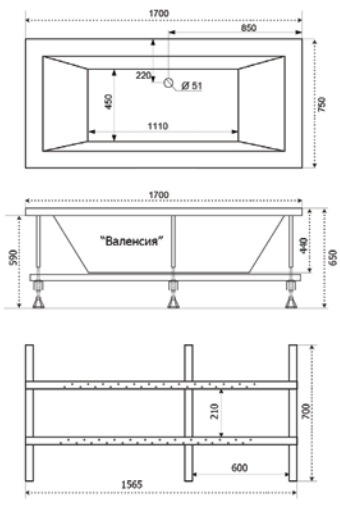

1700×750×655
длина ширина высота

Одна из самых популярных моделей.
Дизайн и размеры ванны пришлись по вкусу
тысячам людей.



рифление дна

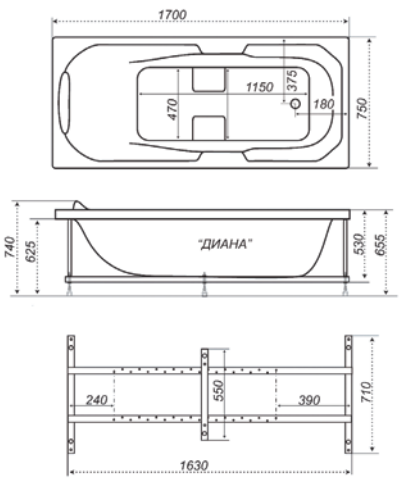


# Диана

Гидромассаж Шторки Карниз Подголовник Ручка Подсветка Смеситель

| | |
|---|---|
| Длина | 1700 мм |
| Ширина | 750 мм |
| Глубина | 460 мм |
| Объем | 230 л |
| Высота ванны | 655 мм |
| Высота Экрана | 620 мм |

- Гидромассаж, 6 шт.
- Спинной массаж, 4 шт.
- Спинной массаж с двух сторон
- Кран регулятор
- Аэромассаж, 10 шт.
- Хромотерапия
- Турбо
- Турбо при наличии аэромассажа
- Ручки хром
- Ручки белые
- Экран
- Торцевой экран
- Раздвижные шторы
- Торцевая штора
- Датчик сухого пуска
- Электронный пульт
- УЗО
- Смеситель врезной однопозиционный CISA
- Смеситель Ниагара 3-х местный
- Смеситель для Trit212 с лейкой 3-х местный
- Смеситель Супергриф комплект 3-х местный
- Смеситель для Trit211 с лейкой 4-х местный
- Подголовник Комфорт (белый, зелёный)
- Подголовник на ножках (белый)
- Подголовник на присосках (бел, сал, синий)
- Чаритка
- Подшейник
- Подголовник на ножках узкий
- Карниз

1200 1250 1300 1350 1400 1450 1500 1550 1600 **1700** 1750 1800 1850 1900 1950 2000 2050

1700×850×645
длина ширина высота

рифление дна

Конструкция ванны позволяет удобно расположиться людям любого телосложения, и это при стандартных размерах.

1200
1250
1300
1350
1400
1450
1500
1550
1600
**1700**
1750
1800
1850
1900
1950
2000
2050

# Валери

Гидромассаж Шторки Карниз Подголовник Ручка Подсветка Смеситель

| | |
|---|---|
| Длина | 1700 мм |
| Ширина | 850 мм |
| Глубина | 470 мм |
| Объем | 260 л |
| Высота ванны | 645 мм |
| Высота Экрана | 620 мм |

- ■ Гидромассаж, 6 шт.
- ■ Спинной массаж, 6 шт.
- □ Спинной массаж с двух сторон
- ■ Кран регулятор
- ■ Аэромассаж, 10 шт.
- ■ Хромотерапия
- ■ Турбо
- ■ Турбо при наличии аэромассажа
- ■ Ручки хром, 1 шт.
- ■ Ручки белые, 1 шт.
- ■ Экран
- ■ Торцевой экран
- ■ Раздвижные шторы
- ■ Торцевая штора
- ■ Датчик сухого пуска
- ■ Электронный пульт
- ■ УЗО
- ■ Смеситель врезной однопозиционный CISA
- ■ Смеситель Ниагара 3-х местный
- ■ Смеситель для Trit212 с лейкой 3-х местный
- ■ Смеситель Супергриф комплект 3-х местный
- ■ Смеситель для Trit211 с лейкой 4-х местный
- □ Подголовник Комфорт (белый, зелёный)
- ■ Подголовник на ножках (белый)
- ■ Подголовник на присосках (бел, сал, синий)
- □ Чаритка
- □ Подшейник
- ■ Подголовник на ножках узкий
- ■ Карниз

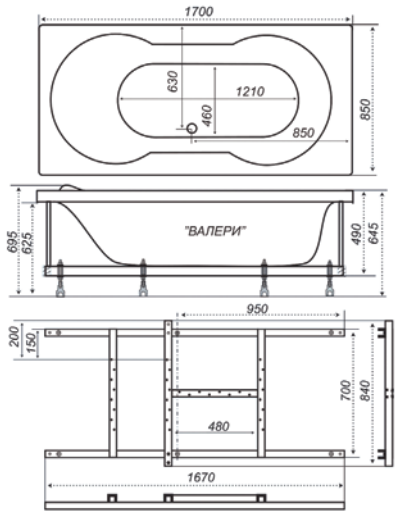

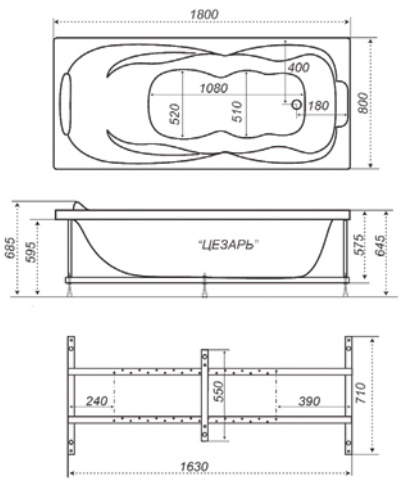


# Цезарь

Гидромассаж · Шторки · Карниз · Подголовник · Ручка · Подсветка · Смеситель

| | |
|---|---|
| Длина | 1800 мм |
| Ширина | 800 мм |
| Глубина | 460 мм |
| Объем | 240 л |
| Высота ванны | 645 мм |
| Высота экрана | 590 мм |

- ■ Гидромассаж, 6 шт.
- ■ Спинной массаж, 6 шт.
- □ Спинной массаж с двух сторон
- ■ Кран регулятор
- ■ Аэромассаж, 10 шт.
- ■ Хромотерапия
- ■ Турбо
- ■ Турбо при наличии аэромассажа
- ■ Ручки хром
- ■ Ручки белые
- ■ Экран
- ■ Торцевой экран
- ■ Раздвижные шторы
- ■ Торцевая штора
- ■ Датчик сухого пуска
- ■ Электронный пульт
- ■ УЗО
- ■ Смеситель врезной однопозиционный CISA
- ■ Смеситель Ниагара 3-х местный
- ■ Смеситель для Trit212 с лейкой 3-х местный
- ■ Смеситель Супергриф комплект 3-х местный
- ■ Смеситель для Trit211 с лейкой 4-х местный
- □ Подголовник Комфорт (белый, зелёный)
- ■ Подголовник на ножках (белый)
- ■ Подголовник на присосках (бел, сал, синий)
- □ Чаритка
- ■ Подшейник
- ■ Подголовник на ножках узкий
- ■ Карниз

1200 1250 1300 1350 1400 1450 1500 1550 1600 1700 1750 **1800** 1850 1900 1950 2000 2050

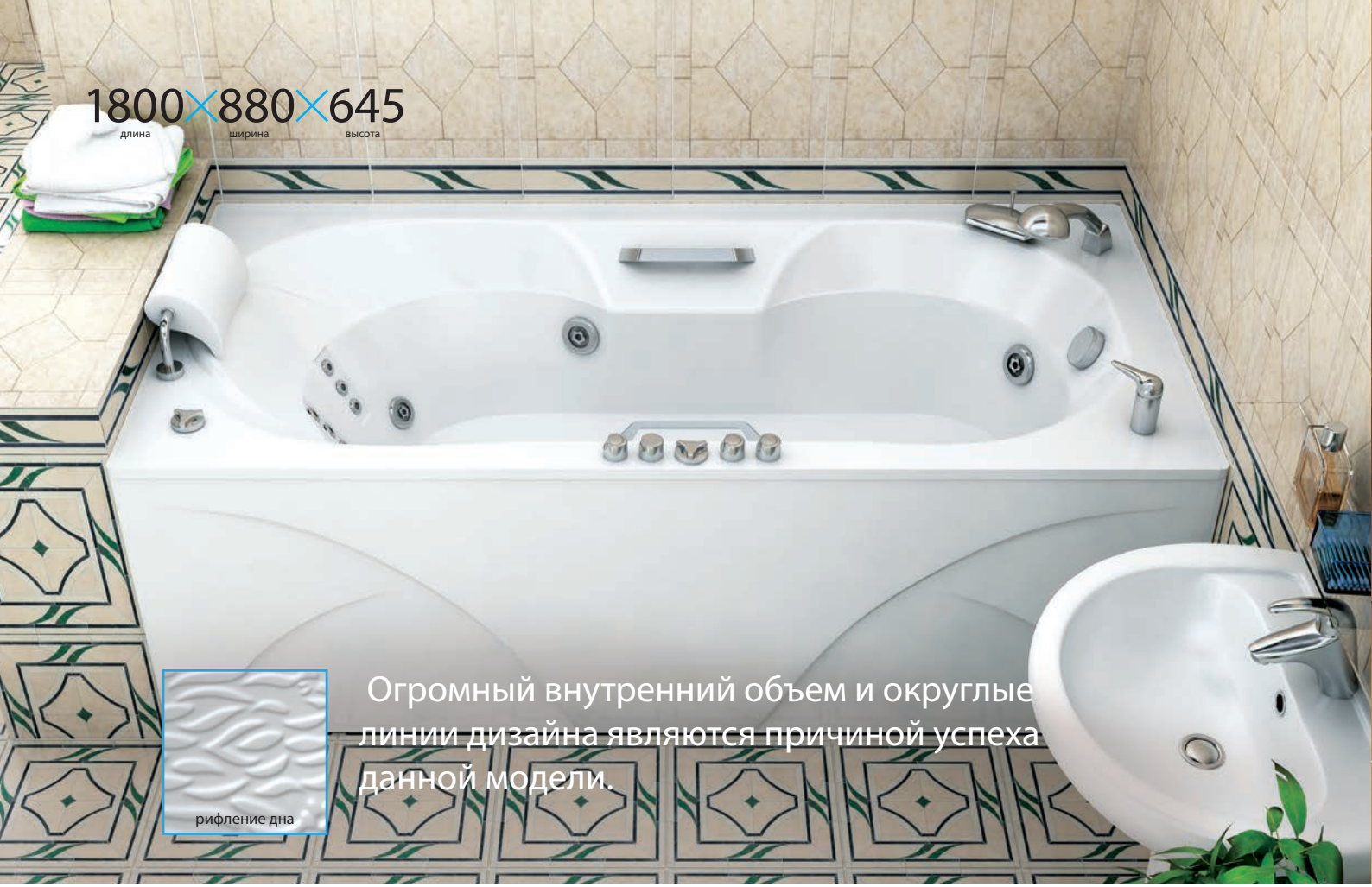


1200
1250
1300
1350
1400
1450
1500
1550
1600
1700
1750
**1800**
1850
1900
1950
2000
2050

# Лагуна

Гидромассаж | Шторки | Карниз | Подголовник | Ручка | Подсветка | Смеситель

| | |
|---|---|
| Длина | 1800 мм |
| Ширина | 880 мм |
| Глубина | 460 мм |
| Объем | 260 л |
| Высота ванны | 645 мм |
| Высота Экрана | 590 мм |

- Гидромассаж, 6 шт.
- Спинной массаж, 6 шт.
- ☐ Спинной массаж с двух сторон
- Кран регулятор
- Аэромассаж, 10 шт.
- Хромотерапия
- Турбо
- Турбо при наличии аэромассажа
- Ручки хром
- Ручки белые
- Экран
- Торцевой экран
- Раздвижные шторы
- Торцевая штора
- Датчик сухого пуска
- Электронный пульт
- УЗО
- Смеситель врезной однопозиционный CISA
- Смеситель Ниагара 3-х местный
- Смеситель для Trit212 с лейкой 3-х местный
- Смеситель Супергриф комплект 3-х местный
- Смеситель для Trit211 с лейкой 4-х местный
- ☐ Подголовник Комфорт (белый, зелёный)
- Подголовник на ножках (белый)
- Подголовник на присосках (бел, сал, синий)
- ☐ Чаритка
- ☐ Подшейник
- Подголовник на ножках узкий
- Карниз

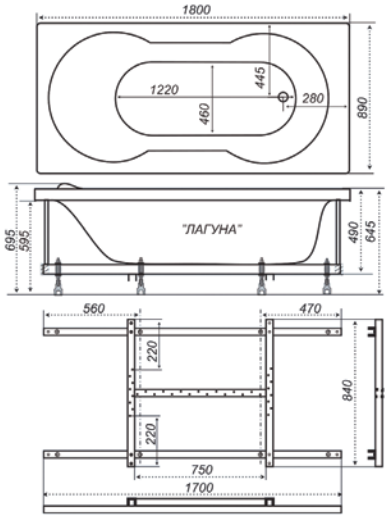

1800×1150×610
длина ширина высота

Четкие прямые линии, классическая форма и впечатляющий размер ванны, идеальны для релаксации в компании с близким человеком.


рифление дна

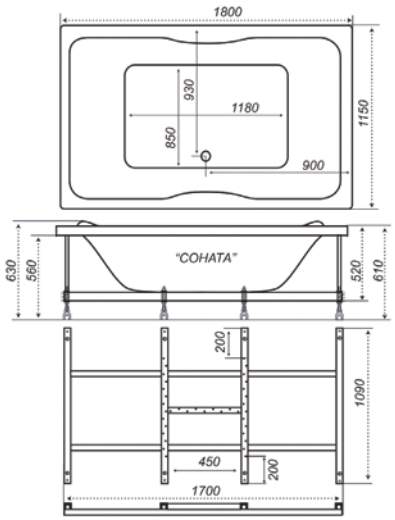


# Соната

Гидромассаж Подголовник Подсветка Смеситель

| | |
|---|---|
| Длина | 1800 мм |
| Ширина | 1150 мм |
| Глубина | 460 мм |
| Объем | 380 л |
| Высота ванны | 610 мм |
| Высота Экрана | 560 мм |

- ■ Гидромассаж, 8 шт.
- ■ Спинной массаж, 6 шт.
- ■ Спинной массаж с двух сторон, 12 шт.
- ■ Кран регулятор
- ■ Аэромассаж, 12 шт.
- ■ Хромотерапия
- ■ Турбо
- ■ Турбо при наличии аэромассажа
- □ Ручки хром
- □ Ручки белые
- ■ Экран
- ■ Торцевой экран
- □ Раздвижные шторы
- ■ Торцевая штора
- ■ Датчик сухого пуска
- ■ Электронный пульт
- ■ УЗО
- ■ Смеситель врезной однопозиционный CISA
- ■ Смеситель Ниагара 3-х местный
- ■ Смеситель для Trit212 с лейкой 3-х местный
- ■ Смеситель Супергриф комплект 3-х местный
- ■ Смеситель для Trit211 с лейкой 4-х местный
- ■ Подголовник Комфорт (белый, зелёный)
- □ Подголовник на ножках (белый)
- ■ Подголовник на присосках (бел, сал, синий)
- □ Чаритка
- ■ Подшейник
- □ Подголовник на ножках узкий
- □ Карниз

рифление дна

Одна из самых больших и стильных моделей. Высокая спинка и удобные подголовники позволяют чувствовать себя как в королевском ложе.

1200
1250
1300
1350
1400
1450
1500
1550
1600
1700
1750
1800
1850
**1900**
1950
2000
2050

# Оскар

Гидромассаж Подголовник Подсветка Смеситель

| | |
|---|---|
| Длина | 1900 мм |
| Ширина | 1140 мм |
| Глубина | 470 мм |
| Объем | 515 л |
| Высота ванны | 650 мм |
| Высота Экрана | 610 мм |

- Гидромассаж, 8 шт.
- Спинной массаж, 6 шт.
- Спинной массаж с двух сторон, 12 шт.
- Кран регулятор
- Аэромассаж, 12 шт.
- Хромотерапия
- Турбо
- Турбо при наличии аэромассажа
- Ручки хром
- Ручки белые
- Экран
- Торцевой экран
- Раздвижные шторы
- Торцевая штора
- Датчик сухого пуска
- Электронный пульт
- УЗО
- Смеситель врезной однопозиционный CISA
- Смеситель Ниагара 3-х местный
- Смеситель для Trit212 с лейкой 3-х местный
- Смеситель Супергриф комплект 3-х местный
- Смеситель для Trit211 с лейкой 4-х местный
- Подголовник Комфорт (белый, зелёный)
- Подголовник на ножках (белый)
- Подголовник на присосках (бел, сал, синий)
- Чаритка
- Подшейник
- Подголовник на ножках узкий
- Карниз

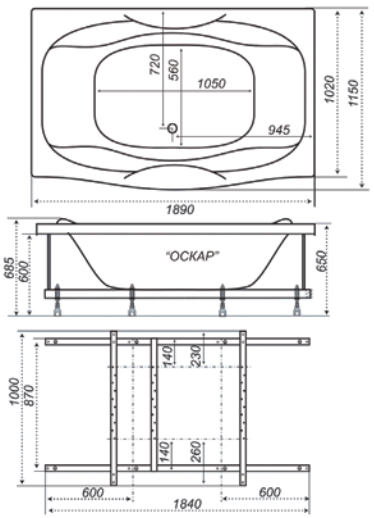

1900×900×645
длина ширина высота

Удобная ванна большого размера.
Ничего лишнего, но с царским размахом.



рифление дна

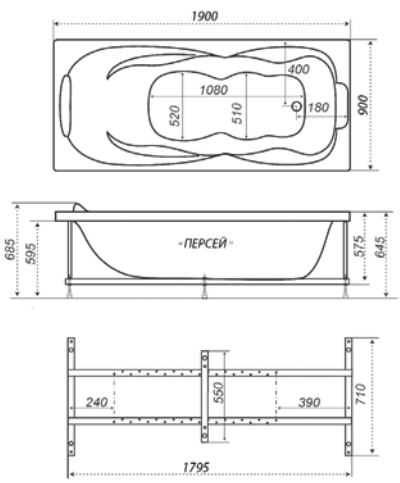


# Персей

Гидромассаж Шторки Подголовник Ручка Подсветка Смеситель

| | |
|---|---|
| Длина | 1900 мм |
| Ширина | 900 мм |
| Глубина | 460 мм |
| Объем | 300 л |
| Высота ванны | 645 мм |
| Высота Экрана | 590 мм |

- ■ Гидромассаж, 6 шт.
- ■ Спинной массаж, 6 шт.
- □ Спинной массаж с двух сторон
- ■ Кран регулятор
- ■ Аэромассаж, 12 шт.
- ■ Хромотерапия
- ■ Турбо
- ■ Турбо при наличии аэромассажа
- ■ Ручки хром
- ■ Ручки белые
- ■ Экран
- ■ Торцевой экран
- ■ Раздвижные шторы
- ■ Торцевая штора
- ■ Датчик сухого пуска
- ■ Электронный пульт
- ■ УЗО
- ■ Смеситель врезной однопозиционный CISA
- ■ Смеситель Ниагара 3-х местный
- ■ Смеситель для Trit212 с лейкой 3-х местный
- ■ Смеситель Супергриф комплект 3-х местный
- ■ Смеситель для Trit211 с лейкой 4-х местный
- □ Подголовник Комфорт (белый, зелёный)
- ■ Подголовник на ножках (белый)
- ■ Подголовник на присосках (бел, сал, синий)
- □ Чаритка
- ■ Подшейник
- ■ Подголовник на ножках узкий
- □ Карниз

1200 1250 1300 1350 1400 1450 1500 1550 1600 1700 1750 1800 1850 **1900** 1950 2000 2050

рифление дна

Настоящий классический бассейн позволяет насладиться временем, проведенным в нём.

1200
1250
1300
1350
1400
1450
1500
1550
1600
1700
1750
1800
1850
1900
1950
2000
**2050**

# Атлант

Гидромассаж Подголовник Подсветка Смеситель

| | |
|---|---|
| Длина | 2050 мм |
| Ширина | 1200 мм |
| Глубина | 580 мм |
| Объем | 600 л |
| Высота ванны | 710 мм |
| Высота экрана | 670 мм |

- ■ Гидромассаж, 8 шт.
- ■ Спинной массаж, 6 шт.
- ■ Спинной массаж с двух сторон, 12 шт.
- ■ Кран регулятор
- ■ Аэромассаж, 20 шт.
- ■ Хромотерапия
- ■ Турбо
- ■ Турбо при наличии аэромассажа
- □ Ручки хром
- □ Ручки белые
- ■ Экран
- ■ Торцевой экран
- □ Раздвижные шторы
- □ Торцевая штора
- ■ Датчик сухого пуска
- ■ Электронный пульт
- ■ УЗО
- ■ Смеситель врезной однопозиционный CISA
- ■ Смеситель Ниагара 3-х местный
- ■ Смеситель для Trit212 с лейкой 3-х местный
- ■ Смеситель Супергриф комплект 3-х местный
- ■ Смеситель для Trit211 с лейкой 4-х местный
- ■ Подголовник Комфорт (белый, зелёный)
- □ Подголовник на ножках (белый)
- ■ Подголовник на присосках (бел, сал, синий)
- □ Чаритка
- ■ Подшейник
- □ Подголовник на ножках узкий
- □ Карниз

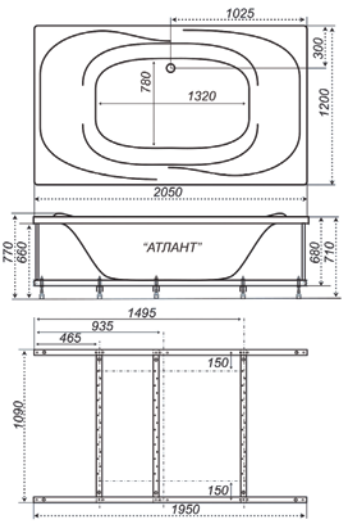

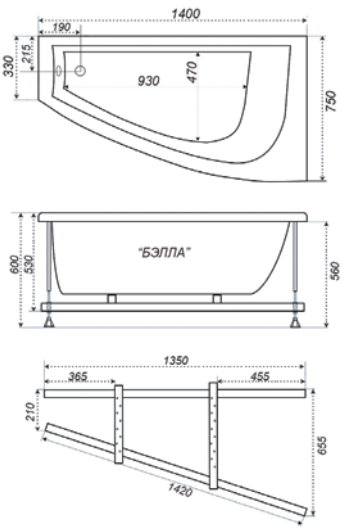


Правая

Левая

# Бэлла

Гидромассаж | Карниз | Подголовник | Подсветка | Смеситель

| | |
|---|---|
| Длина | 1400 мм |
| Ширина | 760 мм |
| Глубина | 440 мм |
| Объем | 170 л |
| Высота ванны | 600 мм |
| Высота экрана | 560 мм |

- ■ Гидромассаж, 6 шт.
- ■ Спинной массаж, 4 шт.
- □ Спинной массаж с двух сторон
- ■ Кран регулятор
- ■ Аэромассаж, 10 шт.
- ■ Хромотерапия
- ■ Турбо
- ■ Турбо при наличии аэромассажа
- □ Ручки хром
- □ Ручки белые
- ■ Экран
- ■ Торцевой экран
- □ Раздвижные шторы
- □ Торцевая штора
- ■ Датчик сухого пуска
- ■ Электронный пульт
- ■ УЗО
- ■ Смеситель врезной однопозиционный CISA
- □ Смеситель Ниагара 3-х местный
- □ Смеситель для Trit212 с лейкой 3-х местный
- □ Смеситель Супергриф комплект 3-х местный
- □ Смеситель для Trit211 с лейкой 4-х местный
- □ Подголовник Комфорт (белый, зелёный)
- □ Подголовник на ножках (белый)
- ■ Подголовник на присосках (бел, сал, синий)
- □ Чаритка
- ■ Подшейник
- ■ Подголовник на ножках узкий
- ■ Карниз

1200
1250
1300
1350
**1400**
1450
1500
1550
1600
1700
1750
1800
1850
1900
1950
2000
2050

рифление дна

Стандартный размер при нестандартном дизайне. Ванна очень удобная и продуманная до мелочей.

1200
1250
1300
1350
1400
1450
**1500**
1550
1600
1700
1750
1800
1850
1900
1950
2000
2050

# Бриз

Гидромассаж Карниз Подголовник Подсветка Смеситель

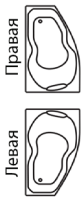


| | |
|---|---|
| Длина | 1500 мм |
| Ширина | 960 мм |
| Глубина | 480 мм |
| Объем | 300 л |
| Высота ванны | 670 мм |
| Высота экрана | 630 мм |

- ■ Гидромассаж, 6 шт.
- ■ Спинной массаж, 4 шт.
- □ Спинной массаж с двух сторон
- ■ Кран регулятор
- ■ Аэромассаж, 10 шт.
- ■ Хромотерапия
- ■ Турбо
- ■ Турбо при наличии аэромассажа
- □ Ручки хром
- □ Ручки белые
- ■ Экран
- ■ Торцевой экран
- □ Раздвижные шторы
- □ Торцевая штора
- ■ Датчик сухого пуска
- ■ Электронный пульт
- ■ УЗО
- ■ Смеситель врезной однопозиционный CISA
- ■ Смеситель Ниагара 3-х местный
- ■ Смеситель для Trit212 с лейкой 3-х местный
- ■ Смеситель Супергриф комплект 3-х местный
- ■ Смеситель для Trit211 с лейкой 4-х местный
- ■ Подголовник Комфорт (белый, зелёный)
- □ Подголовник на ножках (белый)
- □ Подголовник на присосках (бел, сал, синий)
- □ Чаритка
- □ Подшейник
- □ Подголовник на ножках узкий
- ■ Карниз

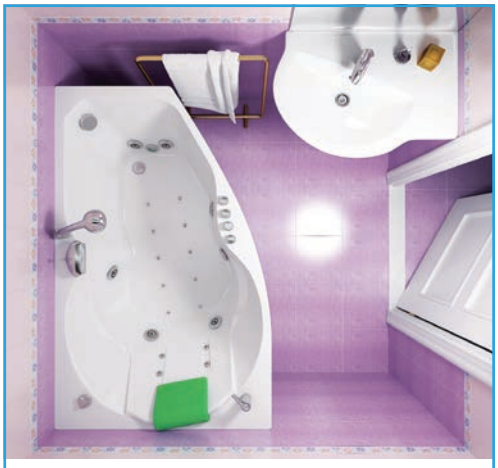

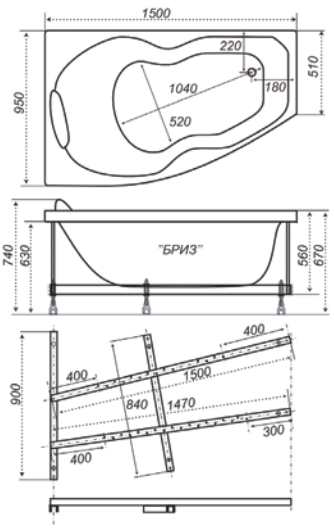

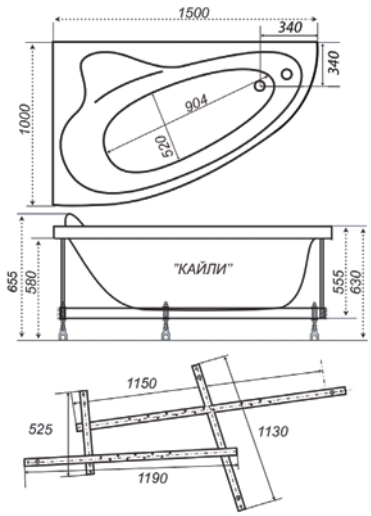


Правая

Левая

# Кайли

Гидромассаж | Карниз | Подголовник | Подсветка | Смеситель

| | |
|---|---|
| Длина | 1500 мм |
| Ширина | 1010 мм |
| Глубина | 470 мм |
| Объем | 235 л |
| Высота ванны | 630 мм |
| Высота экрана | 580 мм |

- ■ Гидромассаж, 6 шт.
- ■ Спинной массаж, 4 шт.
- □ Спинной массаж с двух сторон
- ■ Кран регулятор
- ■ Аэромассаж, 10 шт.
- ■ Хромотерапия
- ■ Турбо
- ■ Турбо при наличии аэромассажа
- □ Ручки хром
- □ Ручки белые
- ■ Экран
- □ Торцевой экран
- □ Раздвижные шторы
- □ Торцевая штора
- ■ Датчик сухого пуска
- ■ Электронный пульт
- ■ УЗО
- ■ Смеситель врезной однопозиционный CISA
- ■ Смеситель Ниагара 3-х местный
- ■ Смеситель для Trit212 с лейкой 3-х местный
- ■ Смеситель Супергриф комплект 3-х местный
- ■ Смеситель для Trit211 с лейкой 4-х местный
- □ Подголовник Комфорт (белый, зелёный)
- □ Подголовник на ножках (белый)
- ■ Подголовник на присосках (бел, сал, синий)
- □ Чаритка
- □ Подшейник
- ■ Подголовник на ножках узкий
- ■ Карниз

1200
1250
1300
1350
1400
1450
**1500**
1550
1600
1700
1750
1800
1850
1900
1950
2000
2050

1200
1250
1300
1350
1400
1450
1500
**1600**
1600
1700
1750
1800
1850
1900
1950
2000
2050

# Никол

Правая
Левая

Гидромассаж Карниз Подголовник Подсветка Смеситель

| | |
|---|---|
| Длина | 1600 мм |
| Ширина | 1000 мм |
| Глубина | 480 мм |
| Объем | 253 л |
| Высота ванны | 630 мм |
| Высота экрана | 580 мм |

- ■ Гидромассаж, 6 шт.
- ■ Спинной массаж, 4 шт.
- □ Спинной массаж с двух сторон
- ■ Кран регулятор
- ■ Аэромассаж, 10 шт.
- ■ Хромотерапия
- ■ Турбо
- ■ Турбо при наличии аэромассажа
- □ Ручки хром
- □ Ручки белые
- ■ Экран
- □ Торцевой экран
- □ Раздвижные шторы
- □ Торцевая штора
- ■ Датчик сухого пуска
- ■ Электронный пульт
- ■ УЗО
- ■ Смеситель врезной однопозиционный CISA
- ■ Смеситель Ниагара 3-х местный
- ■ Смеситель для Trit212 с лейкой 3-х местный
- ■ Смеситель Супергриф комплект 3-х местный
- ■ Смеситель для Trit211 с лейкой 4-х местный
- □ Подголовник Комфорт (белый, зелёный)
- □ Подголовник на ножках (белый)
- ■ Подголовник на присосках (бел, сал, синий)
- □ Чаритка
- □ Подшейник
- ■ Подголовник на ножках узкий
- ■ Карниз

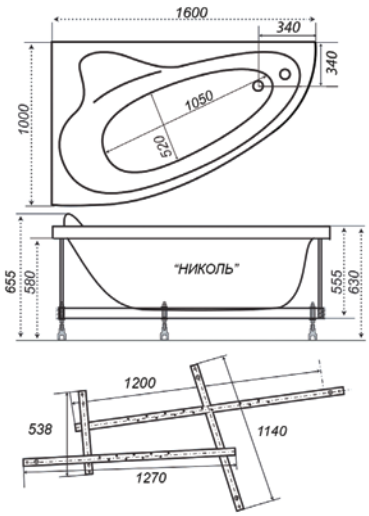

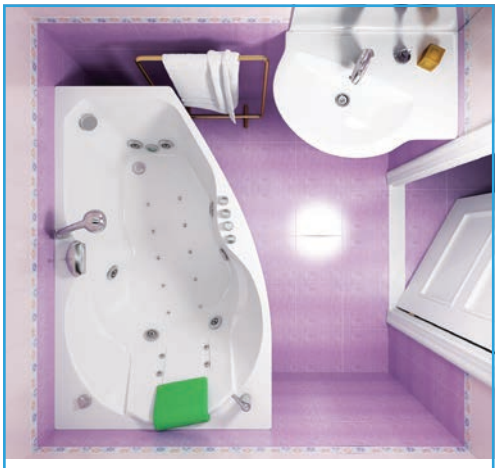

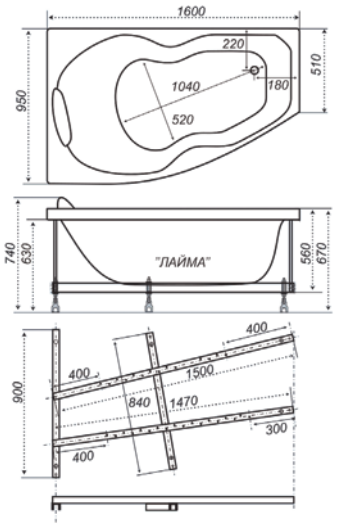


Правая

Левая

# Лайма

| | |
|---|---|
| Длина | 1600 мм |
| Ширина | 950 мм |
| Глубина | 470 мм |
| Объем | 320 л |
| Высота ванны | 670 мм |
| Высота экрана | 630 мм |

- ■ Гидромассаж, 6 шт.
- ■ Спинной массаж, 4 шт.
- □ Спинной массаж с двух сторон
- ■ Кран регулятор
- ■ Аэромассаж, 10 шт.
- ■ Хромотерапия
- ■ Турбо
- ■ Турбо при наличии аэромассажа
- □ Ручки хром
- □ Ручки белые
- ■ Экран
- ■ Торцевой экран
- □ Раздвижные шторы
- □ Торцевая штора
- ■ Датчик сухого пуска
- ■ Электронный пульт
- ■ УЗО
- ■ Смеситель врезной однопозиционный CISA
- ■ Смеситель Ниагара 3-х местный
- ■ Смеситель для Trit212 с лейкой 3-х местный
- ■ Смеситель Супергриф комплект 3-х местный
- ■ Смеситель для Trit211 с лейкой 4-х местный
- ■ Подголовник Комфорт (белый, зелёный)
- □ Подголовник на ножках (белый)
- □ Подголовник на присосках (бел, сал, синий)
- □ Чаритка
- □ Подшейник
- □ Подголовник на ножках узкий
- ■ Карниз

1200
1250
1300
1350
1400
1450
1500
1550
**1600**
1700
1750
1800
1850
1900
1950
2000
2050

1200
1250
1300
1350
1400
1450
1500
1550
**1600**
1700
1750
1800
1850
1900
1950
2000
2050

# Пеарл-шелл

Правая

Левая

Гидромассаж | Карниз | Подголовник | Подсветка | Смеситель

| | |
|---|---|
| Длина | 1600 мм |
| Ширина | 1040 мм |
| Глубина | 430 мм |
| Объем | 220 л |
| Высота ванны | 605 мм |
| Высота экрана | 550 мм |

- ■ Гидромассаж, 6 шт.
- ■ Спинной массаж, 6 шт.
- □ Спинной массаж с двух сторон
- ■ Кран регулятор
- ■ Аэромассаж, 12 шт.
- ■ Хромотерапия
- ■ Турбо
- ■ Турбо при наличии аэромассажа
- □ Ручки хром
- □ Ручки белые
- ■ Экран
- □ Торцевой экран
- □ Раздвижные шторы
- □ Торцевая штора
- ■ Датчик сухого пуска
- ■ Электронный пульт
- ■ УЗО
- ■ Смеситель врезной однопозиционный CISA
- ■ Смеситель Ниагара 3-х местный
- ■ Смеситель для Trit212 с лейкой 3-х местный
- ■ Смеситель Супергриф комплект 3-х местный
- ■ Смеситель для Trit211 с лейкой 4-х местный
- □ Подголовник Комфорт (белый, зелёный)
- □ Подголовник на ножках (белый)
- ■ Подголовник на присосках (бел, сал, синий)
- ■ Чаритка
- ■ Подшейник
- □ Подголовник на ножках узкий
- ■ Карниз

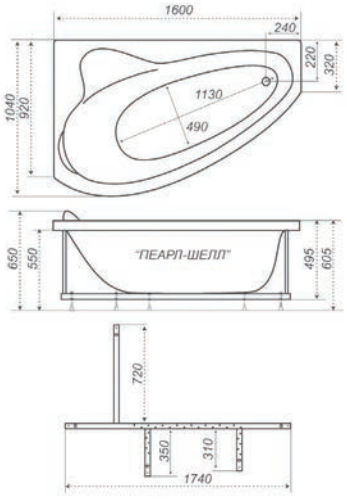

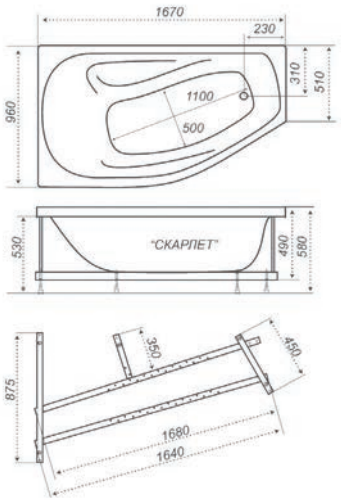


Правая

Левая

# Скарлет

Гидромассаж | Карниз | Подголовник | Подсветка | Смеситель

| | |
|---|---|
| Длина | 1670 мм |
| Ширина | 960 мм |
| Глубина | 420 мм |
| Объем | 250 л |
| Высота ванны | 580 мм |
| Высота экрана | 530 мм |

- ■ Гидромассаж, 6 шт.
- ■ Спинной массаж, 4 шт.
- □ Спинной массаж с двух сторон
- ■ Кран регулятор
- ■ Аэромассаж, 10 шт.
- ■ Хромотерапия
- ■ Турбо
- ■ Турбо при наличии аэромассажа
- □ Ручки хром
- □ Ручки белые
- ■ Экран
- ■ Торцевой экран
- □ Раздвижные шторы
- □ Торцевая штора
- ■ Датчик сухого пуска
- ■ Электронный пульт
- ■ УЗО
- ■ Смеситель врезной однопозиционный CISA
- ■ Смеситель Ниагара 3-х местный
- ■ Смеситель для Trit212 с лейкой 3-х местный
- ■ Смеситель Супергриф комплект 3-х местный
- ■ Смеситель для Trit211 с лейкой 4-х местный
- □ Подголовник Комфорт (белый, зелёный)
- □ Подголовник на ножках (белый)
- ■ Подголовник на присосках (бел, сал, синий)
- □ Чаритка
- ■ Подшейник
- □ Подголовник на ножках узкий
- ■ Карниз

1200 1250 1300 1350 1400 1450 1500 1550 1600 **1670** 1750 1800 1850 1900 1950 2000 2050

1700×960×600
длина ширина высота



рифление дна

Одна из самых привлекательных моделей. Удачное сочетание стандартного размера, практичности формы и скромной красоты каждого изгиба.

1200
1250
1300
1350
1400
1450
1500
1550
1600
**1700**
1750
1800
1850
1900
1950
2000
2050

# Мишель 170

Правая

Левая

Гидромассаж Карниз Подголовник Подсветка Смеситель

| | |
|---|---|
| Длина | 1700 мм |
| Ширина | 960 мм |
| Глубина | 455 мм |
| Объем | 380 л |
| Высота ванны | 600 мм |
| Высота экрана | 550 мм |

- ■ Гидромассаж, 6 шт.
- ■ Спинной массаж, 4 шт.
- □ Спинной массаж с двух сторон
- ■ Кран регулятор
- ■ Аэромассаж, 10 шт.
- ■ Хромотерапия
- ■ Турбо
- ■ Турбо при наличии аэромассажа
- □ Ручки хром
- □ Ручки белые
- ■ Экран
- ■ Торцевой экран
- □ Раздвижные шторы
- □ Торцевая штора
- ■ Датчик сухого пуска
- ■ Электронный пульт
- ■ УЗО
- ■ Смеситель врезной однопозиционный CISA
- ■ Смеситель Ниагара 3-х местный
- ■ Смеситель для Trit212 с лейкой 3-х местный
- ■ Смеситель Супергриф комплект 3-х местный
- ■ Смеситель для Trit211 с лейкой 4-х местный
- ■ Подголовник Комфорт (белый, зелёный)
- □ Подголовник на ножках (белый)
- ■ Подголовник на присосках (бел, сал, синий)
- □ Чаритка
- ■ Подшейник
- □ Подголовник на ножках узкий
- ■ Карниз

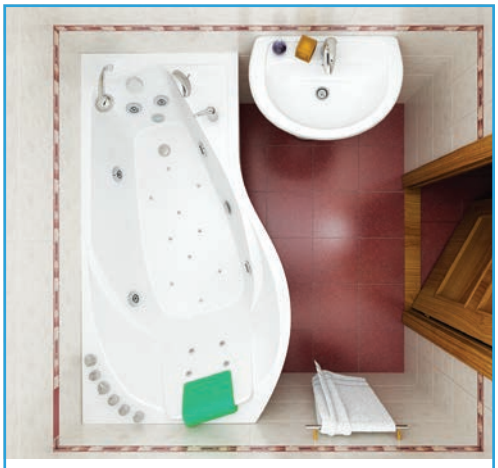

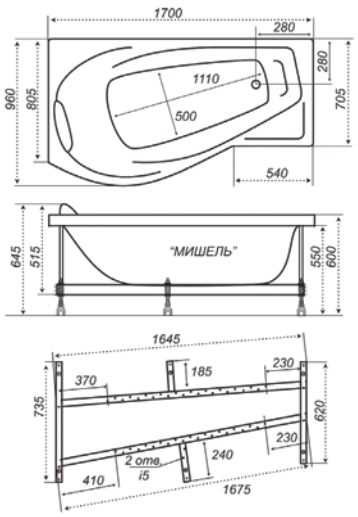


Мишель-180 смотри на странице 44

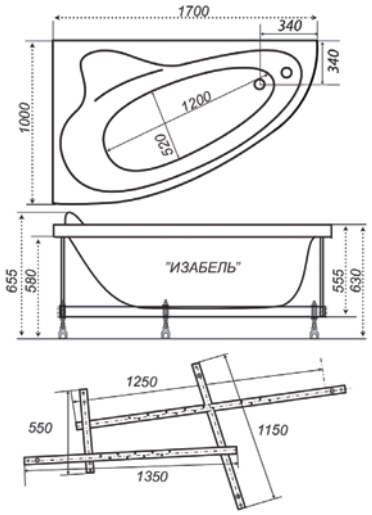


Правая

Левая

# Изабель

| | |
|---|---|
| Длина | 1700 мм |
| Ширина | 1000 мм |
| Глубина | 470 мм |
| Объем | 270 л |
| Высота ванны | 630 мм |
| Высота экрана | 560 мм |

- ■ Гидромассаж, 6 шт.
- ■ Спинной массаж, 4 шт.
- □ Спинной массаж с двух сторон
- ■ Кран регулятор
- ■ Аэромассаж, 12 шт.
- ■ Хромотерапия
- ■ Турбо
- ■ Турбо при наличии аэромассажа
- □ Ручки хром
- □ Ручки белые
- ■ Экран
- □ Торцевой экран
- □ Раздвижные шторы
- □ Торцевая штора
- ■ Датчик сухого пуска
- ■ Электронный пульт
- ■ УЗО
- ■ Смеситель врезной однопозиционный CISA
- ■ Смеситель Ниагара 3-х местный
- ■ Смеситель для Trit212 с лейкой 3-х местный
- ■ Смеситель Супергриф комплект 3-х местный
- ■ Смеситель для Trit211 с лейкой 4-х местный
- □ Подголовник Комфорт (белый, зелёный)
- □ Подголовник на ножках (белый)
- ■ Подголовник на присосках (бел, сал, синий)
- □ Чаритка
- □ Подшейник
- ■ Подголовник на ножках узкий
- ■ Карниз

1200
1250
1300
1350
1400
1450
1500
1550
1600
**1700**
1750
1800
1850
1900
1950
2000
2050

рифление дна

Одна из самых привлекательных моделей. Удачное сочетание стандартного размера, практичности формы и скромной красоты каждого изгиба.

1200
1250
1300
1350
1400
1450
1500
1550
1600
**1800**
1750
1800
1850
1900
1950
2000
2050

# Мишель 180

Правая

Левая

Гидромассаж Карниз Подголовник Подсветка Смеситель

| | |
|---|---|
| Длина | 1800 мм |
| Ширина | 960 мм |
| Глубина | 475 мм |
| Объем | 395 л |
| Высота ванны | 645 мм |
| Высота экрана | 595 мм |

- ■ Гидромассаж, 6 шт.
- ■ Спинной массаж, 4 шт.
- □ Спинной массаж с двух сторон
- ■ Кран регулятор
- ■ Аэромассаж, 10 шт.
- ■ Хромотерапия
- ■ Турбо
- ■ Турбо при наличии аэромассажа
- □ Ручки хром
- □ Ручки белые
- ■ Экран
- ■ Торцевой экран
- □ Раздвижные шторы
- □ Торцевая штора
- ■ Датчик сухого пуска
- ■ Электронный пульт
- ■ УЗО
- ■ Смеситель врезной однопозиционный CISA
- ■ Смеситель Ниагара 3-х местный
- ■ Смеситель для Trit212 с лейкой 3-х местный
- ■ Смеситель Супергриф комплект 3-х местный
- ■ Смеситель для Trit211 с лейкой 4-х местный
- ■ Подголовник Комфорт (белый, зелёный)
- □ Подголовник на ножках (белый)
- ■ Подголовник на присосках (бел, сал, синий)
- □ Чаритка
- ■ Подшейник
- □ Подголовник на ножках узкий
- ■ Карниз

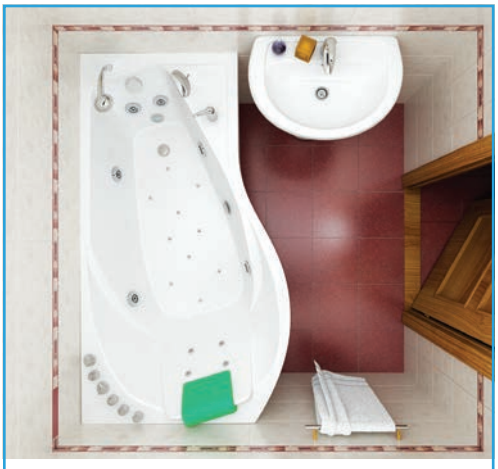

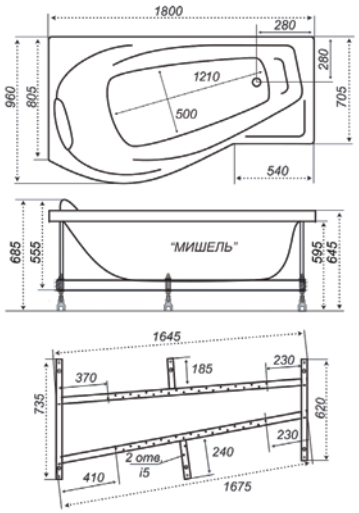


Мишель-170 смотри на странице 42

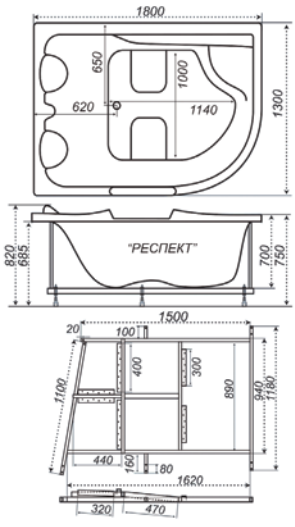


# Респект

Правая

Левая

Гидромассаж | Карниз | Подголовник | Ручка | Подсветка | Смеситель

| | |
|---|---|
| Длина | 1800 мм |
| Ширина | 1300 мм |
| Глубина | 560 мм |
| Объем | 600 л |
| Высота ванны | 750 мм |
| Высота экрана | 690 мм |

- ■ Гидромассаж, 8 шт.
- ■ Спинной массаж, 6 шт.
- ■ Спинной массаж с двух сторон, 12 шт.
- ■ Кран регулятор
- ■ Аэромассаж, 16 шт.
- ■ Хромотерапия
- ■ Турбо
- ■ Турбо при наличии аэромассажа
- ■ Ручки хром, в базовом комплекте 2 шт.
- □ Ручки белые
- ■ Экран
- □ Торцевой экран
- □ Раздвижные шторы
- □ Торцевая штора
- ■ Датчик сухого пуска
- ■ Электронный пульт
- ■ УЗО
- ■ Смеситель врезной однопозиционный CISA
- ■ Смеситель Ниагара 3-х местный
- ■ Смеситель для Trit212 с лейкой 3-х местный
- ■ Смеситель Супергриф комплект 3-х местный
- ■ Смеситель для Trit211 с лейкой 4-х местный
- ■ Подголовник Комфорт (белый, зелёный)
- □ Подголовник на ножках (белый)
- ■ Подголовник на присосках (бел, сал, синий)
- ■ Чаритка
- ■ Подшейник
- □ Подголовник на ножках узкий
- ■ Карниз

1200 1250 1300 1350 1400 1450 1500 1550 1600 1700 1750 **1800** 1850 1900 1950 2000 2050

рифление дна

Ванна с виду компактная, но просторная внутри. Эргономический дизайн и плавность линий не оставит вас равнодушными.

1200
**1250**
1300
1350
1400
1450
1500
1550
1600
1700
1750
1800
1850
1900
1950
2000
2050

# Синди

Гидромассаж Карниз Подголовник Подсветка Смеситель

| | |
|---|---|
| Длина | 1250 мм |
| Ширина | 1250 мм |
| Глубина | 510 мм |
| Объем | 300 л |
| Высота ванны | 640 мм |
| Высота экрана | 600 мм |

- ■ Гидромассаж, 6 шт.
- ■ Спинной массаж, 6 шт.
- □ Спинной массаж с двух сторон
- ■ Кран регулятор
- ■ Аэромассаж, 10 шт.
- ■ Хромотерапия
- ■ Турбо
- ■ Турбо при наличии аэромассажа
- □ Ручки хром
- □ Ручки белые
- ■ Экран
- □ Торцевой экран
- □ Раздвижные шторы
- □ Торцевая штора
- ■ Датчик сухого пуска
- ■ Электронный пульт
- ■ УЗО
- ■ Смеситель врезной однопозиционный CISA
- ■ Смеситель Ниагара 3-х местный
- ■ Смеситель для Trit212 с лейкой 3-х местный
- □ Смеситель Супергриф комплект 3-х местный
- ■ Смеситель для Trit211 с лейкой 4-х местный
- ■ Подголовник Комфорт (белый, зелёный)
- ■ Подголовник на ножках (белый)
- ■ Подголовник на присосках (бел, сал, синий)
- ■ Чаритка
- ■ Подшейник
- ■ Подголовник на ножках узкий
- ■ Карниз

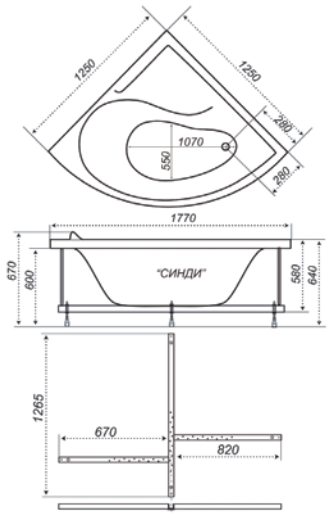

1400×1400×640
длина ширина высота

Запоминающийся вид ванны, внешне напоминает водяную воронку. Эрика станет центром уюта и покоя в вашей ванной комнате.


рифление дна

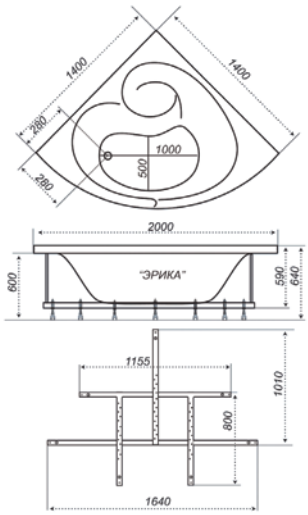


# Эрика

Гидромассаж Карниз Подголовник Подсветка Смеситель

| | |
|---|---|
| Длина | 1400 мм |
| Ширина | 1400 мм |
| Глубина | 490 мм |
| Объем | 350 л |
| Высота ванны | 640 мм |
| Высота экрана | 590 мм |

- ■ Гидромассаж, 6 шт.
- ■ Спинной массаж, 6 шт.
- □ Спинной массаж с двух сторон
- ■ Кран регулятор
- ■ Аэромассаж, 10 шт.
- ■ Хромотерапия
- ■ Турбо
- ■ Турбо при наличии аэромассажа
- □ Ручки хром
- □ Ручки белые
- □ Экран
- □ Торцевой экран
- ■ Раздвижные шторы
- □ Торцевая штора
- ■ Датчик сухого пуска
- ■ Электронный пульт
- ■ УЗО
- ■ Смеситель врезной однопозиционный CISA
- ■ Смеситель Ниагара 3-х местный
- ■ Смеситель для Trit212 с лейкой 3-х местный
- ■ Смеситель Супергриф комплект 3-х местный
- □ Смеситель для Trit211 с лейкой 4-х местный
- □ Подголовник Комфорт (белый, зелёный)
- □ Подголовник на ножках (белый)
- ■ Подголовник на присосках (бел, сал, синий)
- ■ Чаритка
- ■ Подшейник
- □ Подголовник на ножках узкий
- ■ Карниз

1200 1250 1300 1350 **1400** 1450 1500 1550 1600 1700 1750 1800 1850 1900 1950 2000 2050

1200
1250
1300
1350
1400
**1420**
1500
1550
1600
1700
1750
1800
1850
1900
1950
2000
2050

# Медея

Гидромассаж | Карниз | Подголовник | Подсветка | Смеситель

| | |
|---|---|
| Длина | 1420 мм |
| Ширина | 1420 мм |
| Глубина | 450 мм |
| Объем | 280 л |
| Высота ванны | 635 мм |
| Высота экрана | 590 мм |

- ■ Гидромассаж, 6 шт.
- ■ Спинной массаж, 6 шт.
- ■ Спинной массаж с двух сторон, 12 шт.
- ■ Кран регулятор
- ■ Аэромассаж, 12 шт.
- ■ Хромотерапия
- ■ Турбо
- ■ Турбо при наличии аэромассажа
- □ Ручки хром
- □ Ручки белые
- ■ Экран
- □ Торцевой экран
- □ Раздвижные шторы
- □ Торцевая штора
- ■ Датчик сухого пуска
- ■ Электронный пульт
- ■ УЗО
- ■ Смеситель врезной однопозиционный CISA
- ■ Смеситель Ниагара 3-х местный
- ■ Смеситель для Trit212 с лейкой 3-х местный
- ■ Смеситель Супергриф комплект 3-х местный
- ■ Смеситель для Trit211 с лейкой 4-х местный
- □ Подголовник Комфорт (белый, зелёный)
- ■ Подголовник на ножках (белый)
- ■ Подголовник на присосках (бел, сал, синий)
- ■ Чаритка
- ■ Подшейник
- ■ Подголовник на ножках узкий
- ■ Карниз

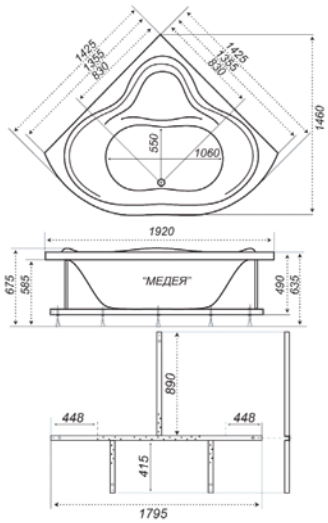

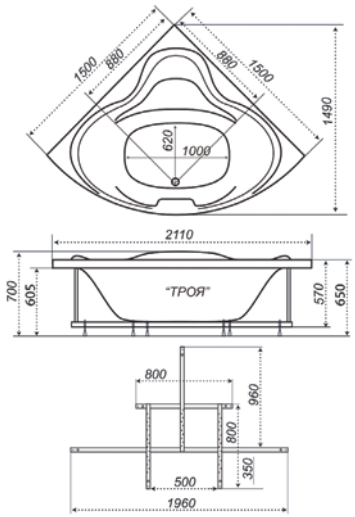


# Троя

Гидромассаж | Карниз | Подголовник | Подсветка | Смеситель

| | |
|---|---|
| Длина | 1500 мм |
| Ширина | 1500 мм |
| Глубина | 480 мм |
| Объем | 310 л |
| Высота ванны | 650 мм |
| Высота экрана | 610 мм |

- ■ Гидромассаж, 6 шт.
- ■ Спинной массаж, 6 шт.
- ■ Спинной массаж с двух сторон, 12 шт.
- ■ Кран регулятор
- ■ Аэромассаж, 12 шт.
- ■ Хромотерапия
- ■ Турбо
- ■ Турбо при наличии аэромассажа
- □ Ручки хром
- □ Ручки белые
- ■ Экран
- □ Торцевой экран
- □ Раздвижные шторы
- □ Торцевая штора
- ■ Датчик сухого пуска
- ■ Электронный пульт
- ■ УЗО
- ■ Смеситель врезной однопозиционный CISA
- ■ Смеситель Ниагара 3-х местный
- ■ Смеситель для Trit212 с лейкой 3-х местный
- ■ Смеситель Супергриф комплект 3-х местный
- ■ Смеситель для Trit211 с лейкой 4-х местный
- □ Подголовник Комфорт (белый, зелёный)
- ■ Подголовник на ножках (белый)
- ■ Подголовник на присосках (бел, сал, синий)
- ■ Чаритка
- ■ Подшейник
- ■ Подголовник на ножках узкий
- ■ Карниз

1200
1250
1300
1350
1400
1450
**1500**
1550
1600
1700
1750
1800
1850
1900
1950
2000
2050

1500 длина × 1500 ширина × 670 высота



рифление дна

Настоящий угловой бассейн. В данном дизайне отсутствует сиденье, что предоставляет наибольший полезный объем в чаше ванны.

1200
1250
1300
1350
1400
1450
**1500**
1550
1600
1700
1750
1800
1850
1900
1950
2000
2050

# Лилия

Гидромассаж Карниз Подголовник Подсветка Смеситель

| | |
|---|---|
| Длина | 1500 мм |
| Ширина | 1500 мм |
| Глубина | 510 мм |
| Объем | 420 л |
| Высота ванны | 670 мм |
| Высота экрана | 620 мм |

- ■ Гидромассаж, 6 шт.
- ■ Спинной массаж, 6 шт.
- ■ Спинной массаж с двух сторон, 12 шт.
- ■ Кран регулятор
- ■ Аэромассаж, 12 шт.
- ■ Хромотерапия
- ■ Турбо
- ■ Турбо при наличии аэромассажа
- □ Ручки хром
- □ Ручки белые
- ■ Экран
- □ Торцевой экран
- □ Раздвижные шторы
- □ Торцевая штора
- ■ Датчик сухого пуска
- ■ Электронный пульт
- ■ УЗО
- ■ Смеситель врезной однопозиционный CISA
- ■ Смеситель Ниагара 3-х местный
- ■ Смеситель для Trit212 с лейкой 3-х местный
- ■ Смеситель Супергриф комплект 3-х местный
- ■ Смеситель для Trit211 с лейкой 4-х местный
- □ Подголовник Комфорт (белый, зелёный)
- □ Подголовник на ножках (белый)
- □ Подголовник на присосках (бел, сал, синий)
- □ Чаритка
- ■ Подшейник
- □ Подголовник на ножках узкий
- ■ Карниз

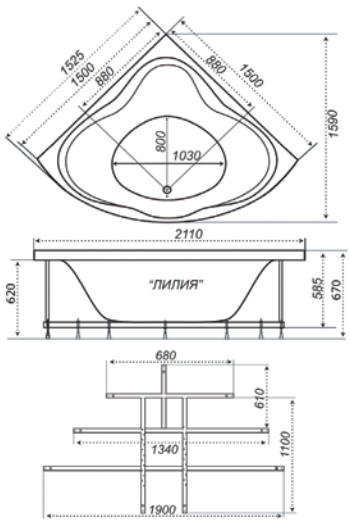

1600×1600×680
длина ширина высота

Самая роскошная и большая из угловых ванн, с не меньшим количеством преимущества. Подойдет для размещения в просторных ванных комнатах.



рифление дна

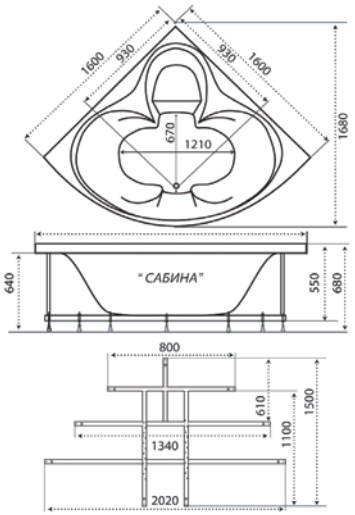


# Сабина

Гидромассаж Карниз Подголовник Подсветка Смеситель

| | |
|---|---|
| Длина | 1600 мм |
| Ширина | 1600 мм |
| Глубина | 640 мм |
| Объем | 500 л |
| Высота ванны | 680 мм |
| Высота экрана | 640 мм |

- ■ Гидромассаж, 6 шт.
- ■ Спинной массаж, 6 шт.
- ■ Спинной массаж с двух сторон, 12 шт.
- ■ Кран регулятор
- ■ Аэромассаж, 12 шт.
- ■ Хромотерапия
- ■ Турбо
- ■ Турбо при наличии аэромассажа
- □ Ручки хром
- □ Ручки белые
- ■ Экран
- □ Торцевой экран
- □ Раздвижные шторы
- □ Торцевая штора
- ■ Датчик сухого пуска
- ■ Электронный пульт
- ■ УЗО
- ■ Смеситель врезной однопозиционный CISA
- ■ Смеситель Ниагара 3-х местный
- □ Смеситель для Trit212 с лейкой 3-х местный
- □ Смеситель Супергриф комплект 3-х местный
- □ Смеситель для Trit211 с лейкой 4-х местный
- □ Подголовник Комфорт (белый, зелёный)
- □ Подголовник на ножках (белый)
- ■ Подголовник на присосках (бел, сал, синий)
- □ Чаритка
- ■ Подшейник
- ■ Подголовник на ножках узкий
- ■ Карниз

1200 1250 1300 1350 1400 1450 1500 1550 **1600** 1700 1750 1800 1850 1900 1950 2000 2050

# СУПЕРПРОЧНЫЕ
## гелькоутные ванны серии
# «Люкс»

Гелькоутная ванна со встроенным стеклом в борт ванны и эксклюзивным дизайном. Изготавливается вручную с возможностью заказа в любой цветовой гамме.

1500 × 1500 × 670
длина ширина высота

без рифления

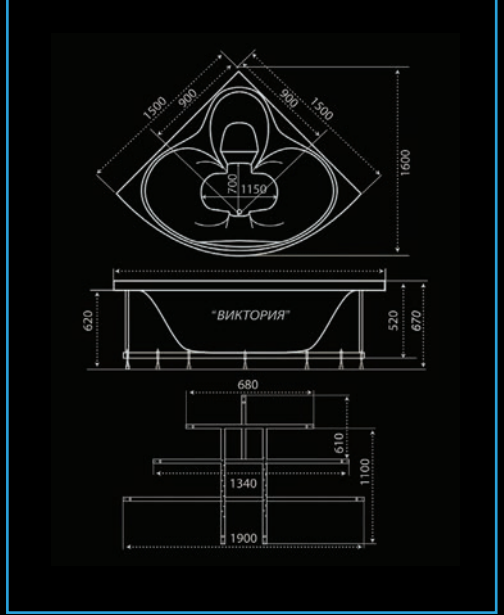


# Виктория

Карниз Подголовник Подсветка Смеситель Гидромассаж

| | |
|---|---|
| Длина | 1500 мм |
| Ширина | 1500 мм |
| Глубина | 500 мм |
| Объем | 450 л |
| Высота ванны | 670 мм |
| Высота экрана | 620 мм |

- ■ Гидромассаж, 6 шт.
- ■ Спинной массаж, 6 шт.
- ■ Спинной массаж с двух сторон, 12 шт.
- ■ Кран регулятор
- ■ Аэромассаж, 12 шт.
- ■ Хромотерапия
- ■ Турбо
- ■ Турбо при наличии аэромассажа
- □ Ручки хром
- □ Ручки белые
- ■ Экран
- □ Торцевой Экран
- □ Раздвижные шторы
- □ Торцевая штора
- ■ Датчик сухого пуска
- ■ Электронный пульт
- ■ УЗО
- ■ Смеситель врезной однопозиционный CISA
- ■ Смеситель Ниагара 3-х местный
- ■ Смеситель для Trit212 с лейкой 3-х местный
- ■ Смеситель Супергриф комплект 3-х местный
- ■ Смеситель для Trit211 с лейкой 4-х местный
- □ Подголовник Комфорт (белый, зелёный)
- □ Подголовник на ножках (белый)
- ■ Подголовник на присосках (бел, сал, синий)
- □ Чаритка
- □ Подшейник
- ■ Подголовник на ножках узкий
- ■ Карниз

1200
1250
1300
1350
1400
1450
1500
**1500**
1600
1700
1750
1800
1850
1900
1950
2000
2050

Гелькоутная ванна станет вашей спутницей на долгие годы. Воплощение изящества и прочности. Возможность заказа в цветовой гамме на ваш вкус.

1700 × 940 × 625
длина ширина высота

без рифления

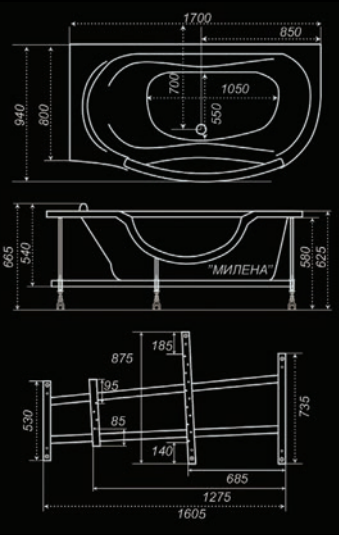


Правая

Левая

# Милена

Карниз Подголовник Подсветка Смеситель Гидромассаж

| | |
|---|---|
| Длина | 1700 мм |
| Ширина | 940 мм |
| Глубина | 450 мм |
| Объем | 300 л |
| Высота ванны | 625 мм |
| Высота Экрана | 580 мм |

- ■ Гидромассаж, 6 шт.
- ■ Спинной массаж, 6 шт.
- □ Спинной массаж с двух сторон
- ■ Кран регулятор
- ■ Аэромассаж, 12 шт.
- ■ Хромотерапия
- ■ Турбо
- ■ Турбо при наличии аэромассажа
- □ Ручки хром
- □ Ручки белые
- ■ Экран
- □ Торцевой Экран
- □ Раздвижные шторы
- □ Торцевая штора
- ■ Датчик сухого пуска
- ■ Электронный пульт
- ■ УЗО
- ■ Смеситель врезной однопозиционный CISA
- ■ Смеситель Ниагара 3-х местный
- ■ Смеситель для Trit212 с лейкой 3-х местный
- ■ Смеситель Супергриф комплект 3-х местный
- ■ Смеситель для Trit211 с лейкой 4-х местный
- ■ Подголовник Комфорт (белый, зелёный)
- ■ Подголовник на ножках (белый)
- ■ Подголовник на присосках (бел, сал, синий)
- □ Чаритка
- ■ Подшейник
- ■ Подголовник на ножках узкий
- □ Карниз

1200 1250 1300 1350 1400 1450 1500 1550 1600 **1700** 1750 1800 1850 1900 1950 2000 2050

Строгий лаконичный дизайн гелькоутной ванны продиктован веянием современной моды.  Имеет три цветовых варианта экрана на выбор.

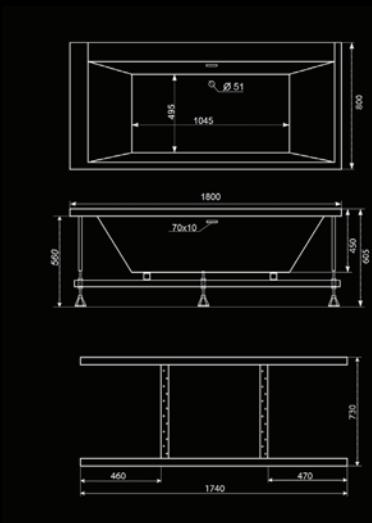


# Гранд

Шторки · Подголовник · Подсветка · Карниз · Смеситель · Гидромассаж · Ручка

| | |
|---|---|
| Длина | 1800 мм |
| Ширина | 800 мм |
| Глубина | 440 мм |
| Объем | 280 л |
| Высота ванны | 605 мм |
| Высота Экрана | 560 мм |

- Гидромассаж, 6 шт.
- Спинной массаж, 6 шт.
- Спинной массаж с двух сторон, 12 шт.
- Кран регулятор
- Аэромассаж, 10 шт.
- Хромотерапия
- Турбо
- Турбо при наличии аэромассажа
- Ручки хром
- Ручки белые
- Экран
- Торцевой Экран
- Раздвижные шторы
- Торцевая штора
- Датчик сухого пуска
- Электронный пульт
- УЗО
- Смеситель врезной однопозиционный CISA
- Смеситель Ниагара 3-х местный
- Смеситель для Trit212 с лейкой 3-х местный
- Смеситель Супергриф комплект 3-х местный
- Смеситель для Trit211 с лейкой 4-х местный
- ☐ Подголовник Комфорт (белый, зелёный)
- ☐ Подголовник на ножках (белый)
- ☐ Подголовник на присосках (бел, сал, синий)
- ☐ Чаритка
- Подшейник
- Подголовник на ножках узкий
- Карниз

1200 1250 1300 1350 1400 1450 1500 1550 1600 1700 1750 **1800** 1850 1900 1950 2000 2050

# Дополнительное оборудование

Ванны марки «Тритон» могут быть укомплектованы оборудованием для гидромассажа, спинного массажа, аэромассажа. Для сборки гидромассажных ванн применяются комплектующие ведущих мировых производителей.

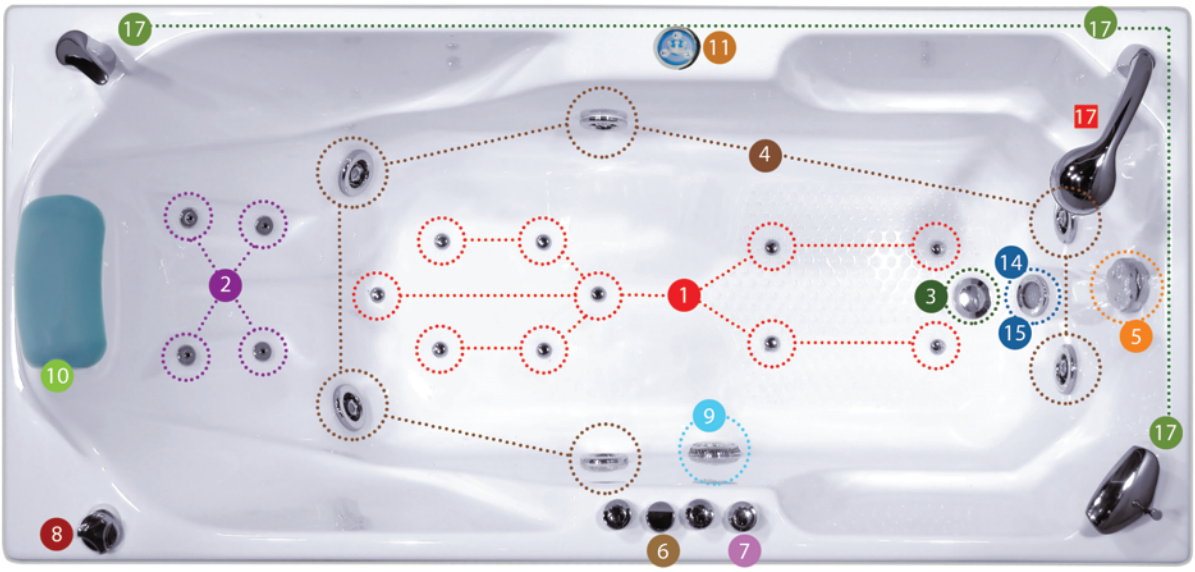

1 форсунка аэромассажа

2 форсунка спинного массажа

3 клапан слива

4 форсунка гидромассажа

5 ручка перелива

6 регулятор воздуха

7 кнопка включения массажа

8 кран-переключатель

9 водозаборник

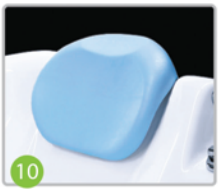
10 подголовник "Чаритка" полиуретановый

10 подголовник на ножках полиуретановый X18A

10 подголовник "Комфорт" полиуретановый C-12W

10 подголовник на присосках X12

10 подшейник на присосках S8

10 подголовник узкий на ножках полиуретановый

10 подголовник на присосках F41

11 электронный пульт

12 гидромассажная помпа

13 аэромассажный компрессор

14 подсветка

15 хромотерапия

средство для промывки гидромассажных систем

Средство для промывки гидромассажных систем TRITON
Свойства: Средство для удаления жировых отложений и известкового налета в гидромассажных системах ванн. Содержащиеся в средстве дезинфицирующие вещества предотвращают рост бактерий и убивают грибки.

# Смесители

смеситель 1 позиция

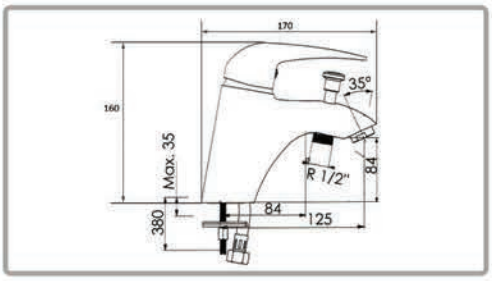

смеситель 3 позиции
«Ниагара»

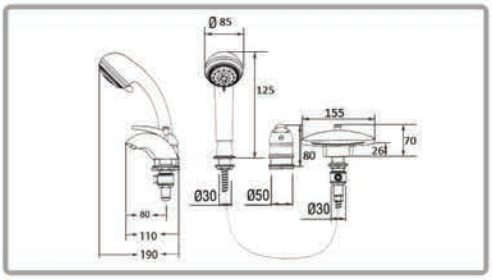

смеситель 3 позиции
«Супергриф»

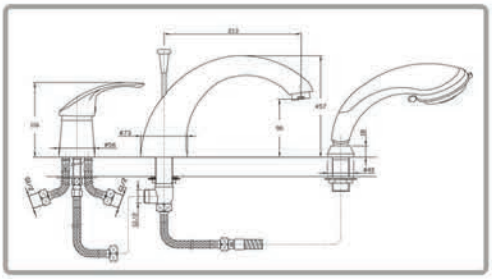

смеситель 3 позиции
«Трит212»

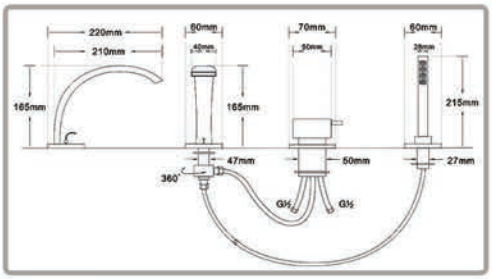

смеситель 4 позиции
«Трит211»

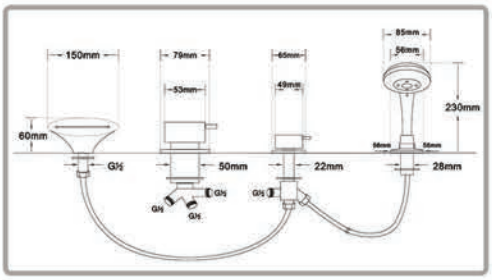

средство по уходу
за ванной

Средство по уходу за акриловыми ваннами, душевыми кабинами, раковинами и другими изделия из пластика, а также хромированными и нержавеющими поверхностями. Удаляет жировые загрязнения, налеты,водный камень, ржавчину. Придает блеск.

# Дополнительное оборудование

## Турбо массаж

*Дополнительная подача воздуха в систему гидромассажа из воздушного компрессора.*

## Электронный пульт

*Электронный пульт с защитой от сухого пуска для управления подсветкой, гидро и аэро массажем*

## Подводная подсветка

*Свет несет в себе мощную энергию, стабилизирующую внутренние силы организма.*

## «УЗО»

*Устройство защитного отключения электроэнергии при утечке тока*

## Хромотерапия

*Желтый самый теплый цвет, положительно влияет на психику меланхоличных людей.*

ЖЕЛТЫЙ ЦВЕТ

*Зеленый - цвет покоя и гармонии, восстанавливает нервную систему, придает уверенность в себе, нормализует сон.*

ЗЕЛЕНЫЙ ЦВЕТ

СИНИЙ ЦВЕТ

*Синий дает покой и расслабляет организм.*

КРАСНЫЙ ЦВЕТ

*Красный - экспрессивный цвет для активных людей, заряжает энергией и придает силы.*

## Водный массаж /Аэромассаж

***Водный массаж***

***В форсунке происходит захват водой воздуха и вода подается под высоким давлением через форсунки, направленные на отдельные участки тела. Направление форсунок можно изменять вручную. Форсунки, расположенные в спинке ванны, массируют мышцы спины, тем самым, снимая напряжение с мышц шеи. Эффективность спинного массажа, обеспечивает система, состоящая из двух насосов, имеющая автономное управление.***

***Аэромассаж***

***При включении аэромассажа, воздух проходит через аэрофорсунки, расположенные на дне ванны. Одновременно тысячи мельчайших пузырьков поднимаются и устремляются к поверхности воды, создавая эффект аэрации, обогащая кожные покровы кислородом и легко массируя тело. Аэромассаж оказывает положительное влияние на лимфатическую систему. Нормализует артериальное давление и обладает тонизирующим действием на нервную систему.***

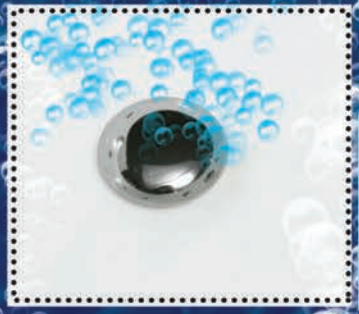

***Совмещение водяного и воздушного массажа:***
***-нормализует кровообращение,***
***-стимулирует защитную систему организма,***
***-улучшает снабжение организма кислородом.***
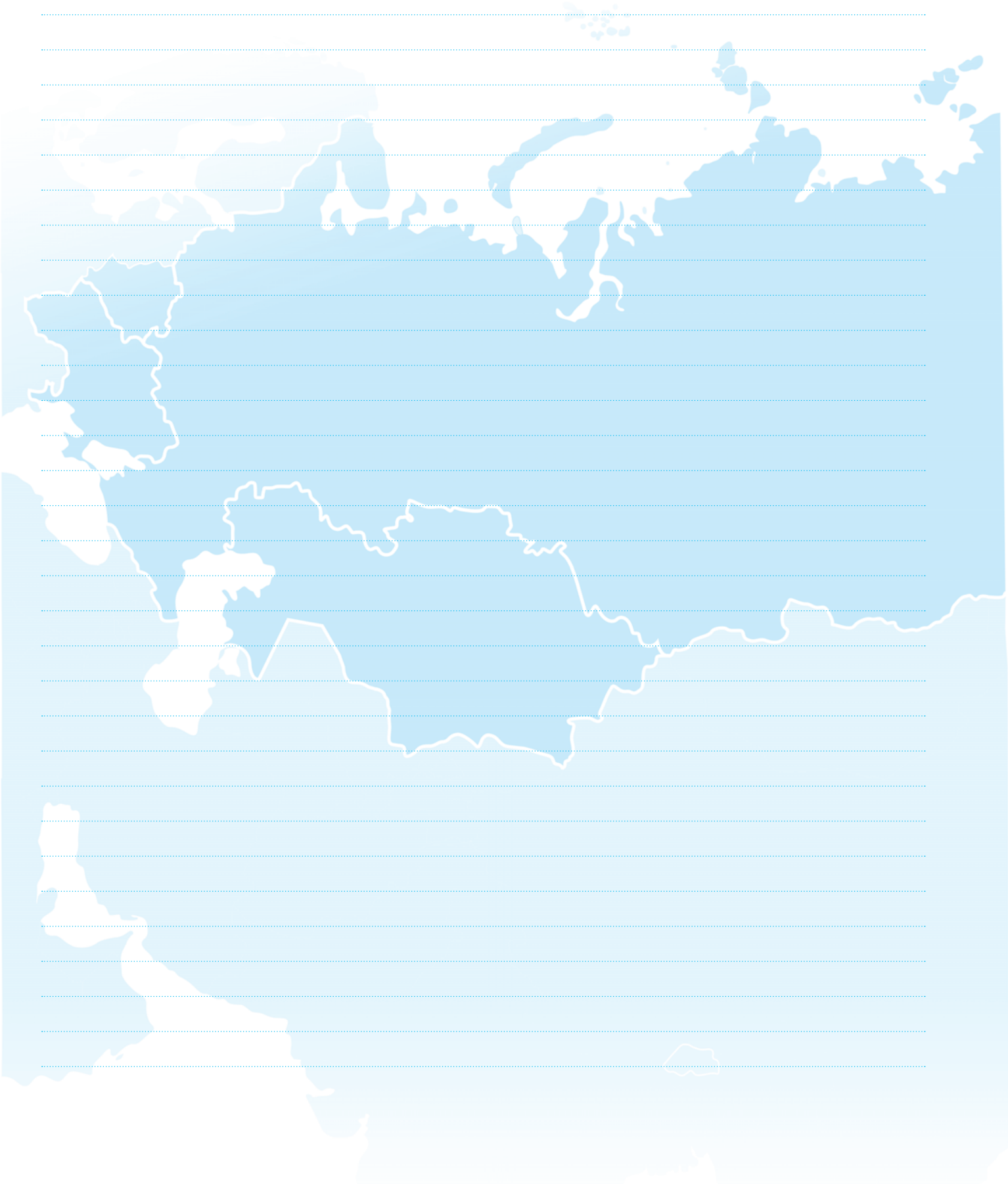
# Для заметок